U's

Integrated Service Provider
For All Categoriesof RV

Product
Catalog
2024

株式会社U' s
〒350-0206 埼玉県坂戸市中小坂900-39
Tel. 049-210-0515
E-mail.info@ususjp.com
https://www.ususjp.com/

U' s Co.,Ltd.

U’ s co., Ltd.
Company profile

会社案内

株式会社 U’ s（うず）は 2023 年 8 月に埼玉県坂戸市にて開業しました。
キャンピングトレーラー輸入販売と RV パーツ販売を主な事業とし、RV 製造に関わる総合的なサービスをご提供します。
中国の提携工場にて FRP パネルおよび FRP 製品開発、化粧ベニヤの CNC カット加工を行なっており、ご要望に合わせた製品開発と納期短縮という課題解決に向けたサービスに取り組みます。
キャンピングカーシェル製造からトレンドに合わせた最新の商材提供まで幅広くご要望にお応えします。
現在、中国 DACHI RV と DALIAN YOURAN RV の日本総代理店として、キャンピングトレーラーの輸入に注力しております。
当社はこれからの時代とニーズに合った商品とサービスをご提供いたします。

Table Of CONTENT

Hunan 01

Jufu 26

Guangrun 55

SEAFLO 66

YOURAN 68

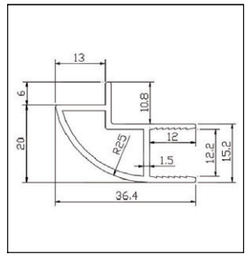

US000001

品名： コーナーウォール　差込み幅12mm
Product name : 12 slots single opening with flanging
メーカー品番 Specification code : N010101

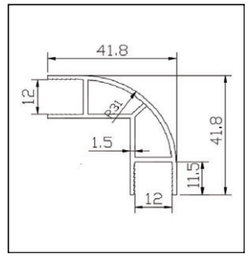

US000002

品名： コーナーウォール　差込み幅12mm
Product name : 12 slots double opening
メーカー品番 Specification code : N010102

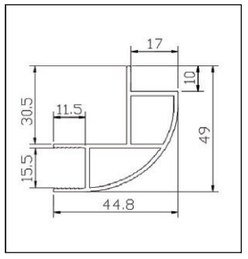

US000003

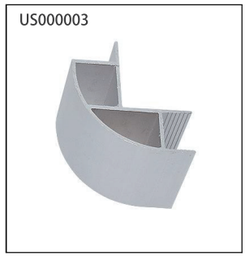

品名： コーナーウォール　差込み幅15mm
Product name : 15 slots single opening with flanging
メーカー品番 Specification code : N010107

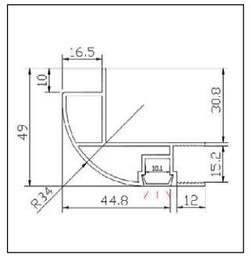

US000004

品名： コーナーウォール　差込み幅15mm
Product name : 15 slots single opening flange with lamp slot
メーカー品番 Specification code : N010113

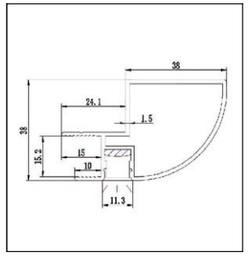

US000005

品名： コーナーウォール　差込み幅15mm
Product name : 15 slots single opening with lamp slot (no flange)
メーカー品番 Specification code : N010310

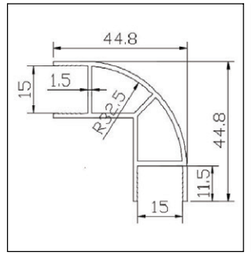

US000006

品名： コーナーウォール　差込み幅15mm
Product name : 15 slots double opening
メーカー品番 Specification code : N010103

内装関連
Interior/Hardware

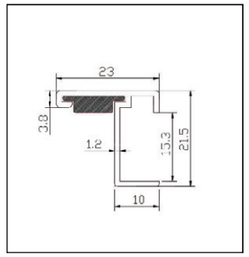

US000007

品名： H型ドアフレーム　差込み幅15mm
Product name : 15-slot h-shaped door frame
メーカー品番 Specification code : N010204

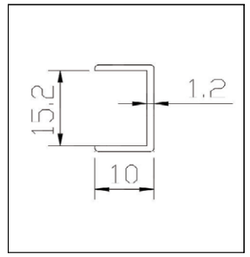

US000008

品名： U字型ストリップ　差込み幅15mm
Product name : 15-slot U-shaped card strip
メーカー品番 Specification code : N010203

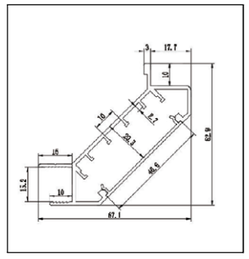

US000009

品名： コーナーウォール　差込み幅15mm
Product name : 15 slot oblique corner (headlight slot)
メーカー品番 Specification code : N010311

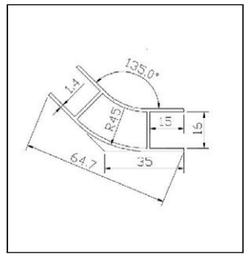

US000010

品名： コーナーウォール　差込み幅16mm
Product name : 16 slots 135 degree double opening
メーカー品番 Specification code : N010106

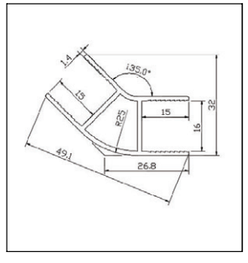

US000011

品名： コーナーウォール　差込み幅16mm
Product name : 16 slots 135 degree double opening-B
メーカー品番 Specification code : N010114

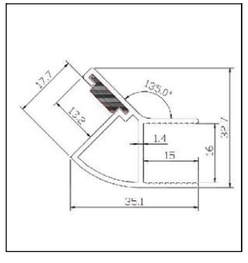

US000012

品名： コーナーウォール　差込み幅16mm
Product name : 16 groove 135 degree inward flanging
メーカー品番 Specification code : N010115

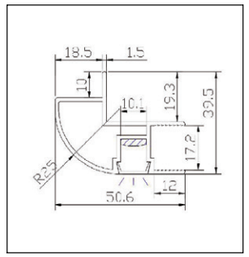

US000013

品名： コーナーウォール　差込み幅17mm
Product name : 17-slot single-opening flange with lamp slot
メーカー品番 Specification code : N010112

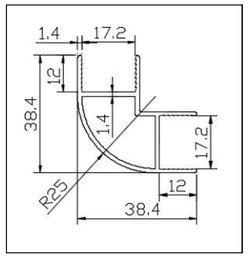

US000014

品名： コーナーウォール　差込み幅17mm
Product name : 17 slots double opening
メーカー品番 Specification code : N010111

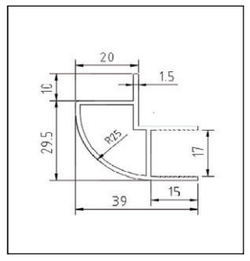

US000015

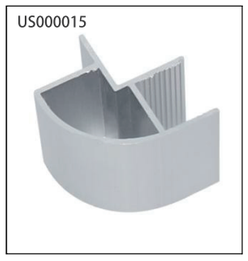

品名： コーナーウォール　差込み幅17mm
Product name : 17 slots single opening with flanging
メーカー品番 Specification code : N010105

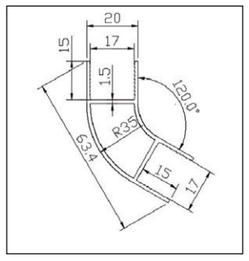

US000016

品名： コーナーウォール　差込み幅17mm
Product name : 17 slots 120 degree double opening
メーカー品番 Specification code : N010108

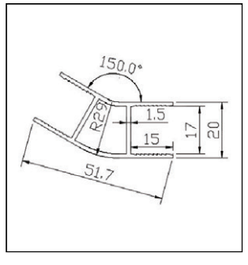

US000017

品名： コーナーウォール　差込み幅17mm
Product name : 17 slots 150 degree double opening
メーカー品番 Specification code : N010109

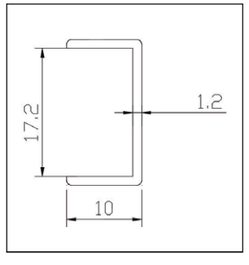

US000018

品名： U字型ストリップ　差込み幅17mm
Product name : 17-slot U card strip
メーカー品番 Specification code : N010207

内装関連
Interior/Hardware

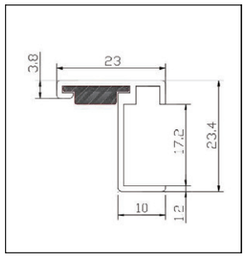

US000019

品名： H字型ストリップ　差込み幅17mm
Product name : 17-slot h-shaped door frame-B
メーカー品番 Specification code : N010208

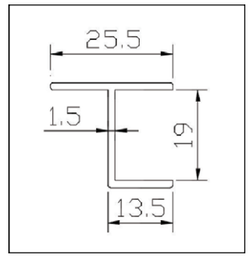

US000020

品名： H型ドアフレーム　差込み幅19mm
Product name : 19-slot h-shaped door frame
メーカー品番 Specification code : N010202

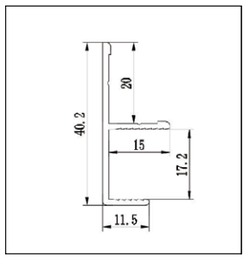

US000021

品名： ウォールキャビネット　差込み幅17mm
Product name : 17-slot wall cabinet side mounted
メーカー品番 Specification code : N010306

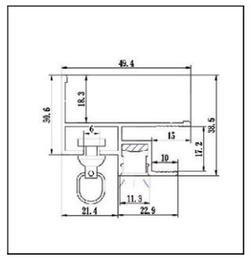

US000022

品名： ウォールキャビネット　差込み幅17mm
Product name : 17-slot wall cabinet side-mounted (with lamp slot and chute)
メーカー品番 Specification code : N010307

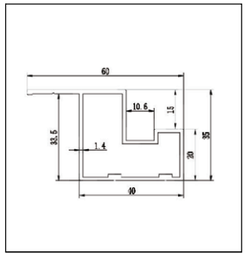

US000023

品名： 天井取付け型
Product name : Ceiling mounted
メーカー品番 Specification code : N010308

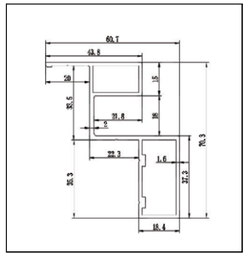

US000024

品名： ウォールキャビネット　差込み幅18mm
Product name : Wall cabinet top mounting with side top slot
メーカー品番 Specification code : N010309

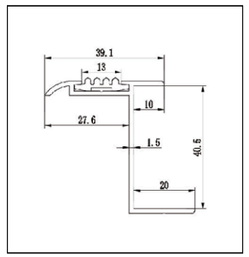

US000025

品名： フロアアクセスカバー
Product name : Floor access cover
メーカー品番 Specification code : N010305

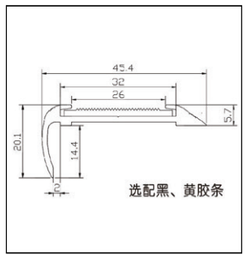

US000026

品名： ステッピングストリップ
Product name : Stepping strip
メーカー品番 Specification code : N010301

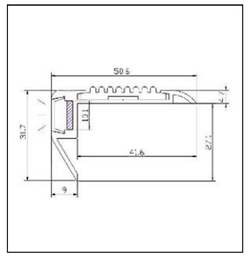

US000027

品名： ステッピングバー
Product name : The stepping bar is illuminated on the front
メーカー品番 Specification code : N010303

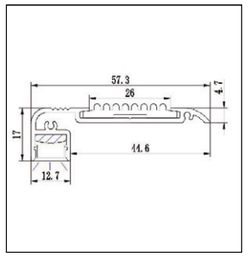

US000028

品名： ステッピングバー
Product name : Glow under the stepping bar
メーカー品番 Specification code : N010304

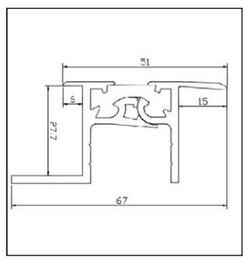

US000029 US000030

品名： ラバーヒンジ
Product name : Rubber hinge
メーカー品番 Specification code : W050301、W050302

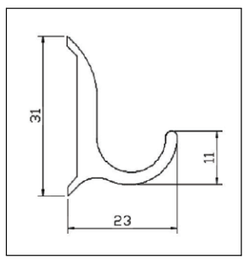

US000031

品名： 水抜き（白）
Product name : Water trough (white)
メーカー品番 Specification code : W060103

US000032

インナーコーナー
Inner corner
N010511

US000033

インサイドコーナー・アウトサイドコーナー
Inside corner outside corner
N010514

US000034

インサイドコーナーラインプラグ
Inside corner line plug
N010512

US000035

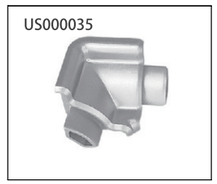

インナーコーナー
Inner corner
N010513

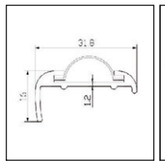

US000036
US000037

品名： エッジモール
Product name : Hemming strip (black, white, natural color oxidation)
メーカー品番 Specification code : W050101、W050102

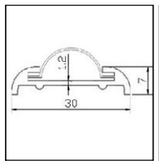

US000038
US000039

品名： トランジションバー
Product name : Transition bar (white, black, natural color oxidation)
メーカー品番 Specification code : W050103、W050104

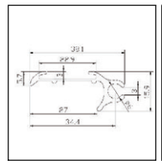

US000040

品名： キャノピー取付エッジモール
Product name : Hemming strip with canopy groove(aluminum color oxidation)
メーカー品番 Specification code : W050107

US000041

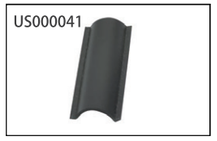

モール
Vinyl strips
W050108

US000042

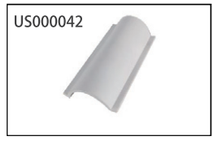

モール
White tape
W050109

US000043

プラグ
Plug white
W050110

US000044

プラグ
Plug black
W050111

内装関連

Interior/Hardware

US000045

品名 Product name	メーカー品番 Specification code	商品詳細 Technical Parameters
ハンドルロック	N020101	亜鉛合金＋ナイロン開口サイズ:φ12mm色:クローム対応板厚:14 - 16mm
Bow lock (chrome)		Zinc alloy + nylon, hole φ12mm, center installation hole distance 128mm, installation plate thickness 14-18mm

US000046

US000047

品名 Product name	メーカー品番 Specification code	商品詳細 Technical Parameters
プッシュロック・スタンダード	N020201 N020202	色:クローム 開口部φ26mm 対応板厚14～16mm
Large bounce lock (chrome/nickel)		Opening φ26mm, installation wall thickness14-16mm

US000048

US000049

品名 Product name	メーカー品番 Specification code	商品詳細 Technical Parameters
プッシュロック・ミニ	N020203 N020204	色:クローム 開口寸φ20mm 対応板厚14～16mm
Small bounce lock (chrome/nickel)		Hole φ20mm, installation wall thickness 14-16mm

US000050

US000051

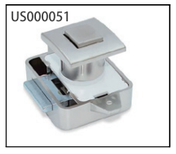

品名 Product name	メーカー品番 Specification code	商品詳細 Technical Parameters
スクエアパネルプッシュロック	N020205 N020206	色:クローム 開口部φ26mm 対応板厚16～18mm
Square panel push lock (chrome/nickel)		Opening φ26mm, installation wall thickness 16-18mm

US000052

US000053

品名 Product name	メーカー品番 Specification code	商品詳細 Technical Parameters
プッシュキャビネットロック	N020401 N020402	色:ゴールド 開口部φ20mm 対応板厚14～17mm
Half Moon Press Lock (Chrome/Golden)		Hole φ20mm, suitable for plate thickness 14-17mm

内装関連

Interior/Hardware

US000054

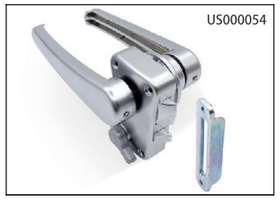

バスルームドアロック

Chrome unlocked outside the toilet

N020303

US000055

バスルームドアロック

Unlock outside the toilet black

N020304

US000056

バスルームドアロック

Chrome unlocked in the bathroom

N020305

US000057

品名 Product name	メーカー品番 Specification code	商品詳細 Technical Parameters
トレーラーツールボックスロック	N021002	材質:ステンレス304 開口部104x94mm 対応板厚1～6mm
Trailer toolbox lock		Material stainless steel 304, installation wall thickness 1-6mm, opening 104x94mm

US000058

品名 Product name	メーカー品番 Specification code	商品詳細 Technical Parameters
バゲージドアロック	N021101	材質:ナイロン＋亜鉛合金 開口部φ32mm 取付板厚20～35mm
Hatch lock		Nylon & zinc alloy, opening φ32mm, installation wall thickness 20-35mm, optional one key for multiple opening

US000059

US000060

品名 Product name	メーカー品番 Specification code	商品詳細 Technical Parameters
トレーラーサイドドアロック	N021003 N021004	
Trailer side door lock (chrome/black)		Hole 35*91mm, H2 height can be 0-15 or 15-30 or 30-45 or 45-60mm

内装関連

Interior/Hardware

強化スプリングヒンジ

Reinforced spring hinge

N050101

ソフトクロージングヒンジ

Hydraulic buffer hinge

N050102

吊り戸棚用フラップヒンジ

Laminated special hinge

N050103

吊り戸棚用フラップヒンジ

4-inch non-opening hydraulic hinge

N050104

バスルーム用ヒンジ

Bathroom external hinge

N050105

折りたたみテーブルサポート

Stainless steel brace

N050410

伸縮棚受けサポート

Extension plate diagonal brace

N050411

8インチ折りたたみテーブルサポート

8-inch folding diagonal brace

N050412

品名 Product name	メーカー品番 Specification code	商品詳細 Technical Parameters
1インチ強化ヒンジ	N050401	1.8m×25×1mm (1インチ) 閉じた幅15mm
1 inch long row reinforced hinge		1.8m*25*1mm (1 inch),closed width 15mm
1.2インチ強化ヒンジ	N050408	1.8m×30×1.2mm (1.2インチ) 閉じた幅18mm
1.2 inch long row reinforced hinge		1.8m*30*1.2mm (1.2 inch) closed width 18mm

内装関連

Interior/Hardware

品名	メーカー品番	商品詳細	U’s 品番
アルミメッシュ	N030202	サイズ:80×200mm	US000071
アルミメッシュ	N030203	サイズ:80×250mm	US000072
アルミメッシュ	N030204	サイズ:80×300mm	US000073
アルミメッシュ	N030205	サイズ:80×350mm	US000074
アルミメッシュ	N030206	サイズ:80×400mm	US000075
アルミメッシュ	N030207	サイズ:80×500mm	US000076
アルミメッシュ	N030208	サイズ:80×600mm	US000077
アルミメッシュ	N030220	サイズ:50×150mm	US000078
アルミメッシュ	N030221	サイズ:50×200mm	US000079
アルミメッシュ	N030222	サイズ:50×250mm	US000080
アルミメッシュ	N030223	サイズ:50×300mm	US000081
アルミメッシュ	N030224	サイズ:50×350mm	US000082
アルミメッシュ	N030225	サイズ:50×400mm	US000083

Product name	Specification code	Technical Parameters
80*200 aluminum mesh	N030202	Size 80*200, opening 168*64, aluminum alloy matt silver
80*250 aluminum mesh	N030203	Size 80*250, opening 218*64, aluminum alloy matt silver
80*300 aluminum mesh	N030204	Size 80*300, opening 268*64, aluminum alloy matt silver
80*350 aluminum mesh	N030205	Size 80*350, opening 318*64, aluminum alloy matt silver
80*400 aluminum mesh	N030206	Size 80*400, opening 368*64, aluminum alloy matt silver
80*500 aluminum mesh	N030207	Size 80*500, opening 468*64, aluminum alloy matt silver
80*600 aluminum mesh	N030208	Size 80*600, opening 568*64, aluminum alloy matt silver
50*150 aluminum mesh	N030220	Size 50*150, opening 126*35, aluminum alloy matt silver
50*200 aluminum mesh	N030221	Size 50*200, opening 176*35, aluminum alloy matt silver
50*250 aluminum mesh	N030222	Size 50*250, opening 226*35, aluminum alloy matt silver
50*300 aluminum mesh	N030223	Size 50*300, opening 276*35, aluminum alloy matt silver
50*350 aluminum mesh	N030224	Size 50*350, opening 326*35, aluminum alloy matt silver
50*400 aluminum mesh	N030225	Size 50*400, opening 376*35, aluminum alloy matt silver

内装関連

Interior/Hardware

品名 Product name	メーカー品番 Specification code	商品詳細 Technical Parameters
シートネット(小)	N030301 N030302	サイズ 200×180mm、裏面に 3M 接着剤で固定
シートネット(大)		Size 200*180mm, fixed with 3M glue on the back
Movable coat hook (chrome)		サイズ 195×290mm、タッピングネジで固定
Long row of folding coat hooks		Size 195*290mm, fixed with self-tapping screws

収納バッグ

RV storage bag

N040303

キャビネットベント

Cabinet vents

N030210

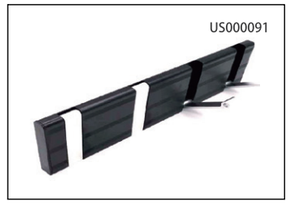

折りたたみコートフック

Long row of folding coat hooks

N040305

ホーンフック

Horn hook (black, gold, nickel)

N040306/N040307/N040308

カーテンレール

Curved track

N040501

カーテンレール

Curtain track (black/silver white)

N040502/N040503

内装関連

Interior/Hardware

エントランスハンドル

Car handle

N050503

トレーラーハンドル

Salmon handle

N050504

トレーラーハンドル

Trailer Handle

W080101

アクリル蓄光ハンドル

Indoor/Outdoor Acrylic Illuminated Handle

N050505/N050506

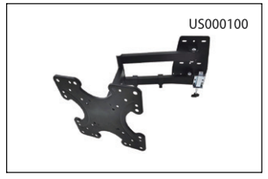

TVモニタースタンド

Folding TV stand (with lock)

N060205

スナップキャップ

one-piece decorative cover

N050620、N050621、N050622、N050623

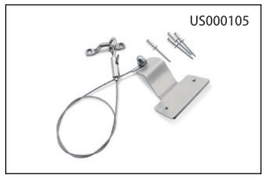

キャビンドアワイヤーロープ　タイプA

Cabin door oblique pull wire rope type A

N060510

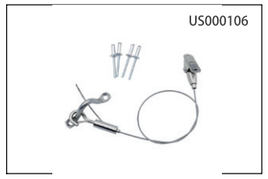

キャビンドアワイヤーロープ　タイプB

Cabin door oblique pull wire rope type B

N060511

ワイヤーロープ

Clothesline

N060512/N060513

品名 Product name	メーカー品番 Specification code
ローラーキャッチ Door buckle	N050701 N050702

品名 Product name	メーカー品番 Specification code
スナップボタン Snap button	N050630

品名 Product name	メーカー品番 Specification code
ファニチャーコーナージョイント Round corner code	N050610 N050611 N050612 N050613 N050614

品名 Product name	メーカー品番 Specification code
セルフクロージングヒンジ Self-closing page	N050801 N050802 N050803

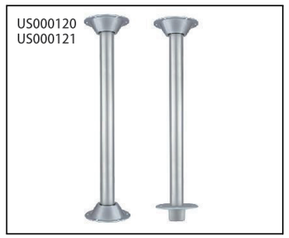

テーブルポール／フラッシュマウント

Pull table legs
(upper cone and lower flat/upper and lower cone bottom)

N070801/N070802

フォールディングテーブルフレーム

Folding table frame (black, white)

N070811/N070812

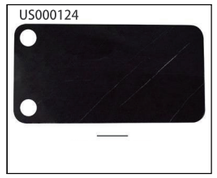

天板

Lightning Black Desktop

N070510

天板

Cloud Lime Desktop

N070511

天板

Jazz White Desktop

N070512

天板

Walnut desktop

N070513

Product name	Specification code	Technical Parameters
Brushed stainless steel cup holder	N070903	Bottom diameter φ69 × outer diameter 80 × height 57mm
Brushed stainless steel cup holder	N070904	Bottom diameter φ85 × outer diameter 107 × height 55mm
Stainless steel polished cup holder	N070905	Bottom diameter φ82×outer diameter 102×height 60mm
Aluminum alloy black cup holder	N070906	Bottom diameter φ82×outer diameter 102×height 64mm
Aluminum alloy silver white cup holder	N070907	Bottom diameter φ82×outer diameter 102×height 60mm

品名	U’s 品番	メーカー品番	商品詳細
カップホルダー	US000128	N070903	Bottom diameter φ69 × outer diameter 80 × height 57mm
カップホルダー	US000129	N070904	Bottom diameter φ85 × outer diameter 107 × height 55mm
カップホルダー	US000130	N070905	Bottom diameter φ82×outer diameter 102×height 60mm
カップホルダー	US000131	N070906	Bottom diameter φ82×outer diameter 102×height 64mm
カップホルダー	US000132	N070907	Bottom diameter φ82×outer diameter 102×height 60mm

内装関連
Interior/Hardware

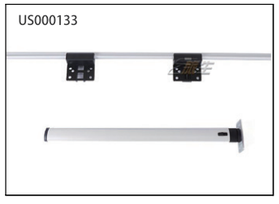

テーブルサポートセット（元折れ）

Table pendant (upper fold)

N070501

テーブルサポートセット（中折れ）

Table pendant (middle fold)

N070601

ダブル回転テーブルレッグ

Double revolving table legs

N070840

オーニングフック

Awning hook

N080304

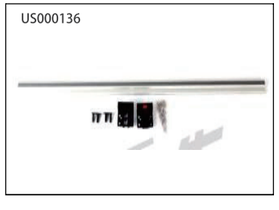

スライドレールクイッククリップ

Hanging rod hanging buckle

N070502

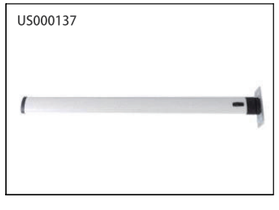

テーブルレッグ（元折れ）

Folding table legs

N070301

外装関連

Exterior/structure

US000139
US000140

品名	メーカー品番	商品詳細
側面排気ファン	W020301 W020302	12V3W色:白 サイズ: 205x185x70mm 開口部:176x156mm 単方向排気
Product name	Specification code	Technical Parameters
Side exhaust fan	W020301 W020302	12V3W, white, black, shape 205x185x70, opening 176x156, unidirectional heat dissipation

US000141
US000142

品名	メーカー品番	商品詳細
側面排気ファン(小)	W020303 W020304	12V1.5W 色:白黒 サイズ:140x130mm 開口部:97x97mm 単方向排気
Product name	Specification code	Technical Parameters
Side exhaust fan (small)	W020303 W020304	12V1.5W, white, black, appearance 140x130, opening 97x97, unidirectional heat dissipation

US000143

品名	メーカー品番	商品詳細
プラスチックハッチ	W031202	サイズ:193×164×49mm 開口部150×120mm
Product name	Specification code	Technical Parameters
Plastic hatch	W031202	Shape 193*164*49mm, opening 150*120mm

外装関連

Exterior/structure

US000144

US000145

品名 Product name	メーカー品番 Specification code	商品詳細 Technical Parameters
換気ルーバー	W020340 W020341	サイズ:140×125mm ナイロン素材 色:白 黒
Ventilation shutters		140*125mm nylon material, white , black

US000146

US000147

品名 Product name	メーカー品番 Specification code	商品詳細 Technical Parameters
換気ルーバー	W020342 W020343	サイズ:85×85mm ナイロン素材 色:白 黒
Ventilation shutters		85*85mm nylon material, white , black

US000148

ルーバー
94*94mm Shutters
W020310

US000149

ルーバー
94*174mm Shutters
W020311

US000150

ルーバー
179*174mm Shutters
W020312

US000151

ルーバー
94*264mm Shutters
W020313

US000152

ルーバー
71*314mm Shutters
W020314

US000153

手動シングルステップ
Manually fold single step
W030101

US000154

電動シングルステップ
Electric single step
W030103

US000155

手動ダブルステップ
Manual folding double step
W030102

US000156

電動ダブルステップ
Electric double step
W030104

US000157

折りたたみステップ
Folding step stool
W030201

US000158

US000159

品名 Product name	メーカー品番 Specification code	商品詳細 Technical Parameters
ドアキャッチ	W030501 W030502	色:白 黒 材質:強化ナイロン サイズ:75×30×37mm
Half round door stopper		Material reinforced nylon, combined size 75*30*37mm

US000160

品名 Product name	メーカー品番 Specification code	商品詳細 Technical Parameters
ステンレスドアホルダー	W030510	xxxxx
Stainless steel door hook		Stainless steel

外装関連

Exterior/structure

US000161
US000162

品名 Product name	メーカー品番 Specification code	商品詳細 Technical Parameters
ドアキャッチ	W030603 W030604	色:白 黒
Door hook (nylon type)		Nylon material, white, black

US000163
US000164
US000165
US000166

品名 Product name	メーカー品番 Specification code	商品詳細 Technical Parameters
外部テーブルボード	W030701 W030702 W030703 W030704	色:白 黒
External table board 800*450		
外部テーブルボード		white, black, aluminum alloy material
External table board 600*450		

品名	U's 品番	メーカー品番	商品詳細
オーニングテント200	US000167	W060109	車載型のサンシェードテントです。高強度アルミフレーム、ヨーロッパ製テント生地を採用。完全防水で生地に継ぎ目なし。
オーニングテント250	US000168	W060110	
オーニングテント300	US000169	W060113	
オーニングテント350	US000170	W060114	

品名	U's 品番	メーカー品番	商品詳細
バッゲージドア	US000171	W031001	開口サイズ410×250mm パスサイズ355×195mm 角丸R70 410側ヒンジ
バッゲージドア	US000172	W031002	開口寸法480×300mm 通し300×425mm 角丸R70 480側ヒンジ
バッゲージドア	US000173	W031005	開口サイズ500×400mm 角丸R70 500側ヒンジ

水回り関連

Waterway/kitchen and bathroom

US000174

清水タンク 30L
S010301
660*340*140*4

US000175

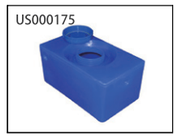

清水タンク 35L
S010302
500*300*250*5

US000176

清水タンク 40L
S010303
540*340*240*4

US000177

清水タンク 58L
S010304
750*280*270*5

US000178

清水タンク 70L
S010305
720*440*240*4.5

US000179

清水タンク 70L トレーラー用
S010306
610*600*200*4

US000180

清水タンク 80L
S010307
750*360*300*5

US000181

清水タンク 100L
S010308
800*460*280*5

US000182

清水タンク 100L
S010309
1120*330*250*5

US000183

清水タンク 120L
S010310
900*450*320*5

US000184

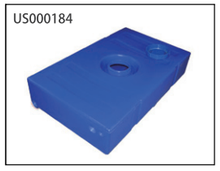

清水タンク 120L　トレーラー用
S010311
1000*610*200*5

US000185

排水タンク 35L
S010312
805*355*211

US000186

排水タンク 75L
S010313
805*625*234

US000187

排水タンク 120L
S010314
810*810*244

水回り関連

Waterway/kitchen and bathroom

US000188

PEXチューブ1216

1216PEX (white)

S010402

US000189

PEXチューブ1216（赤）

1216PEX (red)

S010403

US000190

保温付PEXチューブ1216

1216 insulation pipe

S010401

US000191

配水チューブ10mm

10 tubes

S010404

US000192

配水チューブ20mm

20 tubes

S010405

US000193

配水チューブ25mm

25 tubes

S010406

US000194

配水チューブ32mm

32 tubes

S010407

インナーワイヤータンクコネクター

6 points inner wire water tank connector

S010502

インナーワイヤータンクコネクター

4 points inner wire water tank connector

S010503

インナーワイヤータンクコネクター

1 points inner wire water tank connector

S010504

インナーワイヤータンクコネクター

1.2 points inner wire water tank connector

S010505

電装関連

Electrical system

US000199

7ピンコネクター（アメリカタイプ）

American standard seven-pin connector

D020501

US000200

7ピンプラグ（アメリカタイプ）

American standard seven-pin plug

D020502

US000201

7ピンソケット（アメリカタイプ）

American standard seven-pin socket

D020503

US000202

7ピンコネクター（オーストラリアタイプ）

Australian standard seven-pin connector

D020601

US000203

13ピンコネクター（ヨーロッパタイプ）

European standard 13-pin connector

D020701

US000204

13ピンプラグ（ヨーロッパタイプ）

European standard 13-pin plug

D020702

US000205

13ピンソケット（ヨーロッパタイプ）

European standard 13-pin socket

D020703

US000206

7ピンコネクター（ヨーロッパタイプ）

European standard seven-pin connector (nylon)

D020201

US000207

7ピンプラグ（ヨーロッパタイプ）

European standard seven-pin connector (nylon)

D020202

US000208

7ピンソケット（ヨーロッパタイプ）

European standard seven-pin socket (nylon)

D020203

電装関連

Electrical system

US000209

US000210

品名 Product name	メーカー品番 Specification code	商品詳細 Technical Parameters
ジャンクションボックス	D022001	材質:ABS+UV耐性プラスチック サイズ:113×60×37mm 色:白 1穴
Single hole junction box	D022003	Shape: 113*60*37mm, ABS+UV anti-ultraviolet

US000211

US000212

品名 Product name	メーカー品番 Specification code	商品詳細 Technical Parameters
ジャンクションボックス	D022002	材質:ABS+UV耐性プラスチック サイズ:113×90×47mm 色:白 2穴
Double hole junction box	D022004	Shape: 113*90*43mm, ABS+UV anti-ultraviolet

US000213

US000214

品名 Product name	メーカー品番 Specification code	商品詳細 Technical Parameters
ソーラーパネルマウントセット	D022010	材質:ABS+UV耐性プラスチック サイズ:113×90×47mm 色:白 2穴
5-piece solar panel plastic bracket	D022011	Material: ABS+UV anti-ultraviolet

US000215

US000216

品名 Product name	メーカー品番 Specification code	商品詳細 Technical Parameters
ソーラーパネルマウントセット	D022012	材質:ABS+UV耐性プラスチック サイズ:113×90×47mm 色:白 2穴
7-piece solar panel plastic bracket	D022013	Material: ABS+UV anti-ultraviolet

US000217

コーナーマウント

Corner white

D022020

US000218

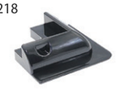

コーナーマウント

Corner black

D022021

US000219

サイドマウント

Middle corner white

D022022

US000220

サイドマウント

Middle corner black

D022023

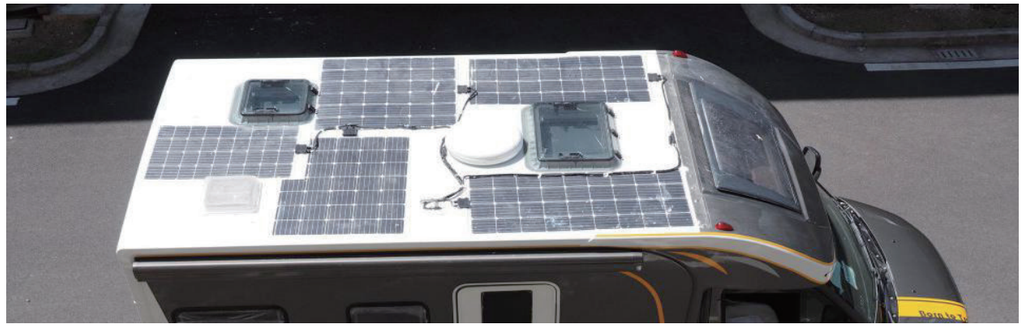

電装関連

Electrical system

US000221

150x50mm

4連スイッチ

4-hole switch

D030110

US000222

210x50mm

3連スイッチ

3-hole switch

D030111

US000223

90x50mm

2連スイッチ

2-hole switch

D030112

US000224

シガーソケット 12V

Cigarette lighter socket

D050101

US000225

USBチャージャー

Car charger dual USB

D050102

US000226

ボルトメーター

Voltmeter

D050103

US000230

キャットアイスイッチ

Cat's eye switch

D050107

US000227

品名 Product name	メーカー品番 Specification code
単穴パネル Single hole panel	D050104

US000228

品名 Product name	メーカー品番 Specification code
2穴パネル Double hole panel	D050105

US000229

品名 Product name	メーカー品番 Specification code
3穴パネル Three-hole panel	D050106

品名	メーカー品番	U's 品番
リセットヒューズ100A	D080601	US000231
リセットヒューズ150A	D080602	US000232
リセットヒューズ200A	D080603	US000233
リセットヒューズ300A	D080604	US000234

US000235

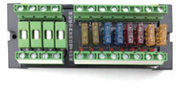

弱電流8極＋強電流4極ヒューズホルダー

8 weak current + 4 strong current fuse holder

D080501

US000236

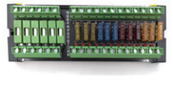

弱電流12極＋強電流6極ヒューズホルダー

12 weak current + 6 strong current fuse holder

D080502

US000237

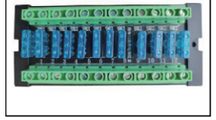

弱電流12極ヒューズホルダー

12 way weak current fuse holder

D080503

US000238

12極ヒューズホルダー

12 way fuse box

D080201

電装関連

Electrical system

クーロンカウンター

Coulomb counter

D040750

クーロンカウンター＋200Aリレー

Coulomb counter+200A relay

D040751

クーロンカウンター＋300Aリレー

Coulomb counter+300A relay

D040752

品名	メーカー品番
12V15A180W	D040651
12V30A360W	D040652

Product name	Specification code
12V15A180W	D040651
12V30A360W	D040652

品名	メーカー品番
アイソレーター 12V/200A	D041001
アイソレーター 24V/200A	D041002

Product name	Specification code
12V 200A isolator	D041001
24V 200A isolator	D041002

リレー 12V/300A
（過不足電圧保護機能付）

12V 300A with under-over-voltage protection relay

D041010

リレー 12V/300A

12V300A relay

D041011

リレー 12V/200A

12V200A relay

D041012

バッテリー切替スイッチ

Manual battery switch (dark/exposed)

D041102/D041103

品名	メーカー品番	U’s 品番
カバー付ヒューズ　100A	D080101	US000251
カバー付ヒューズ　150A	D080102	US000252
カバー付ヒューズ　200A	D080103	US000253
カバー付ヒューズ　300A	D080104	US000254

Product name	Specification code	Technical Parameters
Plug fuse-100A	D080101	Transparent shell with plug type fuse, optional 100A, 150A, 200A, 300A fuse
Plug fuse-150A	D080102	
Plug fuse-200A	D080103	
Plug fuse-300A	D080104	

電装関連

Electrical system

3ゾーンパネルライト

Three-zone panel light

D040210

オーバルタッチライト

Oval touch light

D040211

5ゾーンパネルライト

Five-zone panel light

D040212

丸型タッチライト

Round touch light

D040213

95型タッチライト

95 touch light

D040301

150型タッチライト

150 touch light

D040302

キャビネットライト

Cabinet light (hand sweep white light)

D040403

品名	メーカー品番
ダウンライト 発光色：ホワイト	D040401
ダウンライト 発光色：ウォームホワイト	D040402

Product name	Specification code
Downlight (True White)	D040401
Downlight (warm light)	D040402

品名	メーカー品番
埋め込みダウンライト 発光色：ホワイト	D040404
埋め込みダウンライト 発光色：ウォームホワイト	D040405

Product name	Specification code
Recessed downlight (positive white)	D040404
Recessed downlight (warm light)	D040405

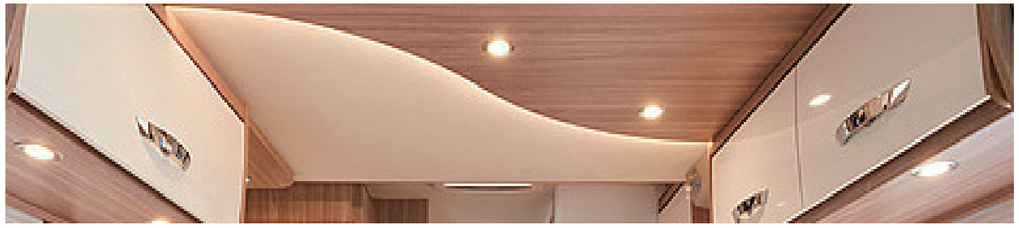

電装関連

Electrical system

US000280
US000281

US000282
US000283

US000284

オーニングライト	幅広オーニングライト	エントランスドアライト
Style awning light (white/black)	Extended awning light (white/black)	Light on door
D040510、D040512	D040511、D040513	D040516

US000285

品名 Product name	メーカー品番 Specification code
ヘッドライト／シングル	D040514
Single headlight	

US000286

品名 Product name	メーカー品番 Specification code
ヘッドライト／ダブル	D040515
Double head lamp	

US000266
US000267
US000268
US000269
US000270
US000271

US000272
US000273
US000274
US000275

品名	Product name	メーカー品番
薄型シーリングライト74型	ϕ74 ultra-thin ceiling light (white light)	D040201
薄型シーリングライト74型	φ74 ultra-thin ceiling light (warm light)	D040202
薄型シーリングライト140型	φ140 ultra-thin ceiling light (white light)	D040207
薄型シーリングライト140型	φ140 ultra-thin ceiling light (warm light)	D040208
薄型シーリングライト180型	φ180 ultra-thin ceiling light (white light)	D040203
薄型シーリングライト180型	φ180 ultra-thin ceiling light (warm light)	D040204

品名	Product name	メーカー品番
薄型シーリングライト74型	φ74 ultra-thin ceiling light (white light with open)	D040230
薄型シーリングライト74型	φ74 ultra-thin ceiling light (warm light with open)	D040231
薄型シーリングライト140型	φ140 ultra-thin ceiling light (white light with open)	D040232
薄型シーリングライト140型	φ140 ultra-thin ceiling light (warm light with open)	D040213

US000276

品名 Product name	メーカー品番 Specification code
リーディングライトUSB付	D040102
Short reading lamp/with USB	

US000277

品名 Product name	メーカー品番 Specification code
フレキシブルリーディングライトUSB付	D040101
Snake-shaped reading light/with USB	

US000278
US000279

品名 Product name	メーカー品番 Specification code	商品詳細 Technical Parameters
ステップライト	D040580 D040581	発光色:ホワイト　ブルー
Step light white/blue light		12V 0.45W, size: 75*31*10mm

外装関連

RVDoor Lock

エントランスドアロック　RV Door Lock

SS6206

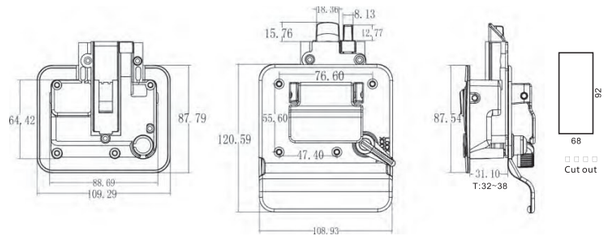

メーカー品番 Item NO.	材質 Material	開口サイズ Cut Out	色 Color	対応板厚 Board Thickness	U's 品番
SS6206	亜鉛合金＋ABS Zinc Alloy&ABS	68x92mm	黒/クローム/白 Black/Chrome/White	32~38mm	US010001 US010002 US010003

キャビンドアロック　Cabin door lock

G04

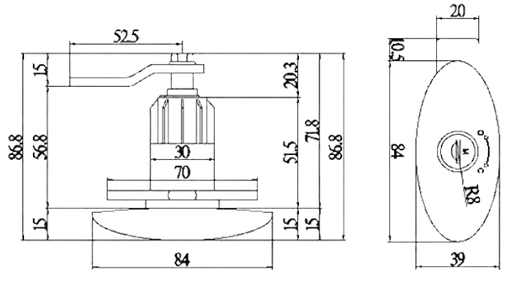

メーカー品番 Item NO.	材質 Material	開口サイズ Cut Out	対応板厚 Board Thickness	U's 品番
G04	ナイロン＋亜鉛合金	Φ30mm	1~35mm	US010004

G08

パッゲージドアロック　Rv Hatch Door Lock

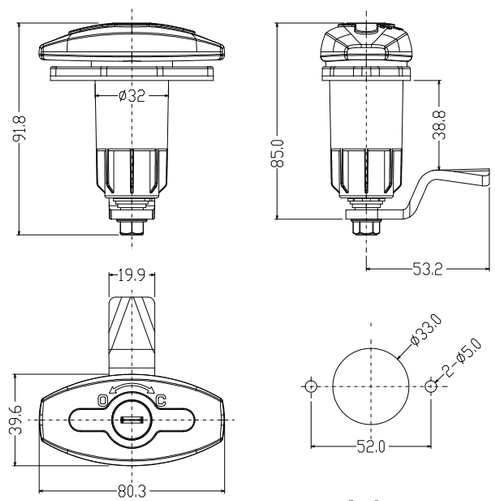

メーカー品番 Item NO.	材質 Material	開口サイズ Cut Out	色 Color	対応板厚 Board Thickness	U's 品番
G08	亜鉛合金＋ABS Zinc Alloy&ABS	Φ33mm	黒 Black	/	US010005

G08-B

バレルキーシリンダー　Barrel

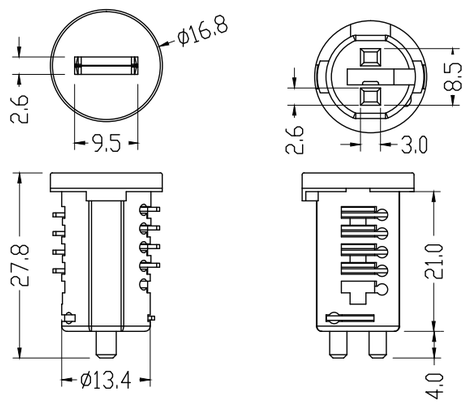

メーカー品番 Item NO.	材質 Material	開口サイズ Cut Out	色 Color	対応板厚 Board Thickness	U's 品番
G08-B	/	/	クローム Chrome	/	US010006

S6232

キャラバンドアロック　Caravan Door Lock

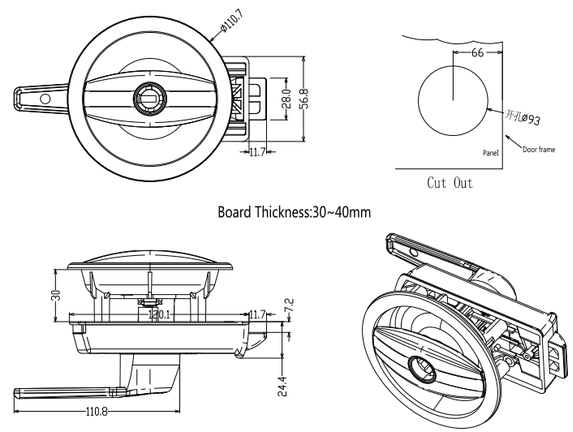

メーカー品番 Item NO.	材質 Material	開口サイズ Cut Out	色 Color	対応板厚 Board Thickness	U's 品番
S6232	亜鉛合金＋ABS ABS&Zinc Alloy	Φ93mm	黒 Black	30~40mm	US010007

5200-A

新型プッシュロック・ミニ　New Type Mini Push Lock

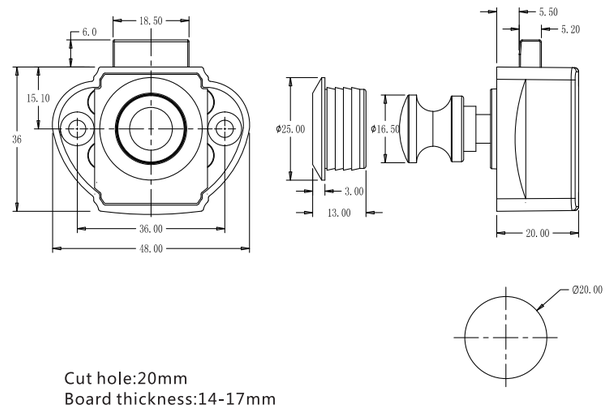

メーカー品番 Item NO.	材質 Material	開口サイズ Cut Out	色 Color	対応板厚 Board Thickness	U's 品番
5200-A	亜鉛合金＋ABS Zinc Alloy&ABS	Φ20mm	白＋クローム	14~17mm	US010008 US010009

外装/内装関連

RVDoor Lock / Interior / Hardware

SS6212　給水口　Water System Filler

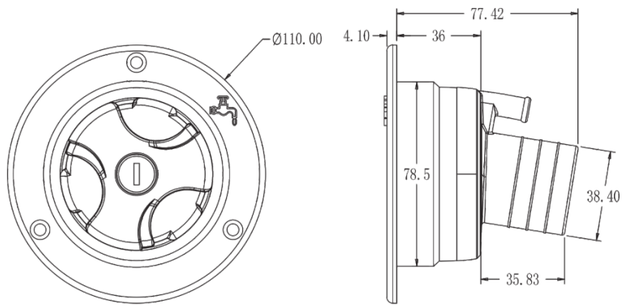

メーカー品番 Item NO.	材質 Material	開口サイズ Cut Out	色 Color	対応板厚 Board Thickness	U's 品番
SS6212	P.P＋亜鉛合金	Φ80mm	白 White/Black	22~35mm	US0100010 US0100011

P6-1　丸型バスルームドアロック　Washroom Door Lock

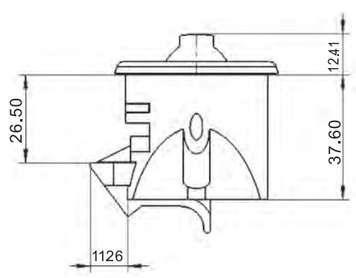

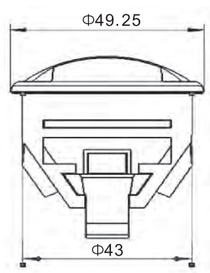

メーカー品番 Item NO.	材質 Material	開口サイズ Cut Out	色 Color	対応板厚 Board Thickness	U's 品番
P6-1	ABS＋アルミ合金 ABS&Aluminum Alloy	Φ43mm	シルバー Silver	10~20mm	US0100012

内装関連

Interior / Hardware

バスルームドアロック　Washroom Door Lock　W03

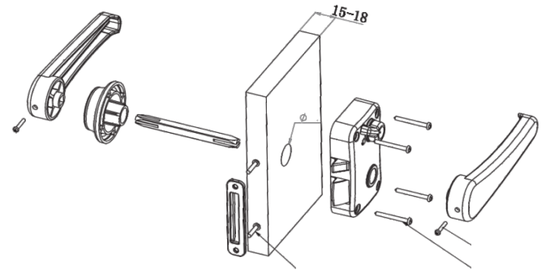

メーカー品番 Item NO.	材質 Material	開口サイズ Cut Out	色 Color	対応板厚 Board Thickness	U's 品番
W03-PC	ABS＋亜鉛合金 ABS&Zinc Alloy	Φ18mm	シルバー Silver	15~18mm	US0100013

バスルームドアロック N020305　Washroom Door Lock　S6236

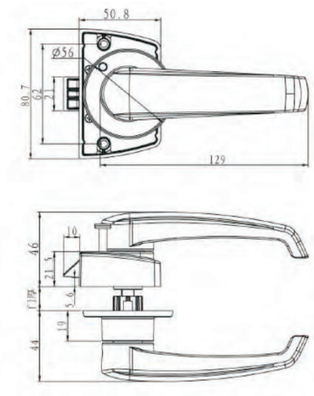

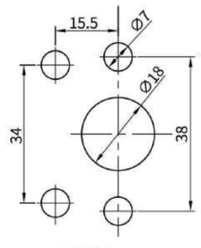

メーカー品番 Item NO.	材質 Material	開口サイズ Cut Out	色 Color	対応板厚 Board Thickness	U's 品番
S6236	ABS＋亜鉛合金 Aluminum alloy	Φ18mm	シルバー Silver	15~18mm	US0100014

S6237 バスルームドアロック 3 Piont Washroom Door Lock

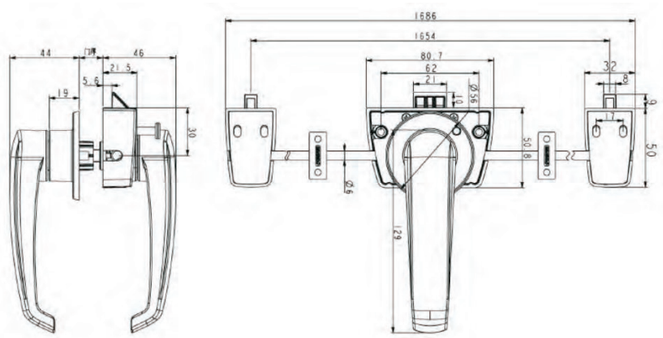

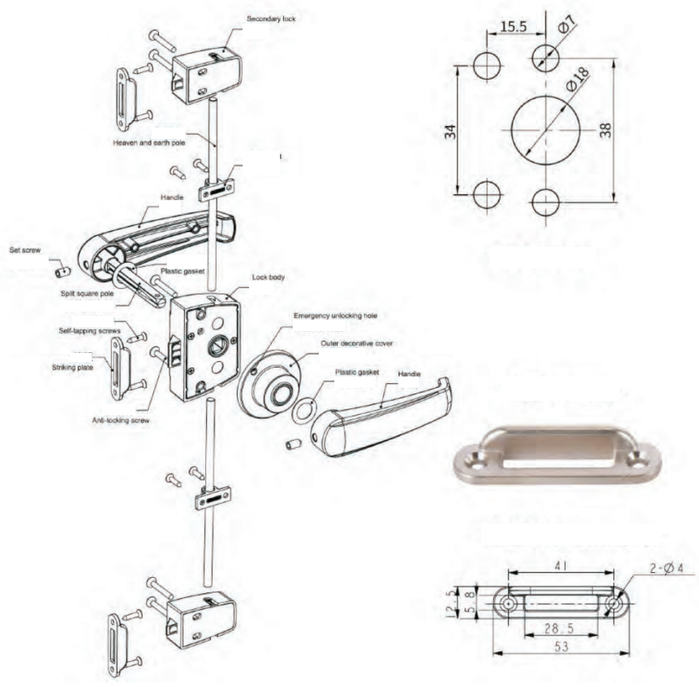

メーカー品番 Item NO.	材質 Material	開口サイズ Cut Out	色 Color	対応板厚 Board Thickness	U's 品番
S6237	アルミ合金＋スチール Aluminum alloy+Steel	Φ19mm	シルバー Silver	14~16mm	US0100015

バスルームドアロック Washroom Door Lock S6215

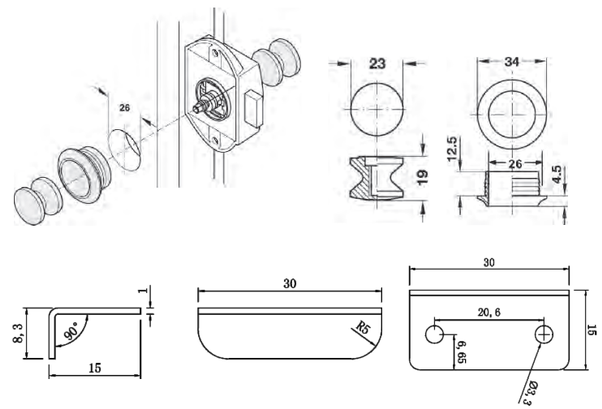

メーカー品番 Item NO.	材質 Material	開口サイズ Cut Out	色 Color	対応板厚 Board Thickness	U's 品番
S6215	ABS＋亜鉛合金 ABS&Zinc Alloy	26mm	パールニッケル Pear nickel	18mm	US0100016

プッシュロック・スタンダード Large Push Lock S6214

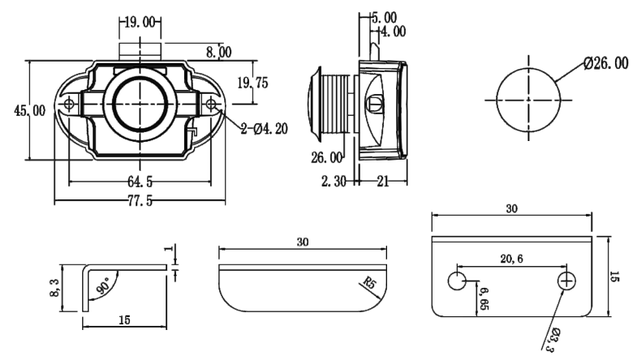

メーカー品番 Item NO.	材質 Material	開口サイズ Cut Out	色 Color	対応板厚 Board Thickness	U's 品番
S6214B-PN	ABS＋亜鉛合金 ABS&Zinc Alloy	Φ26mm	茶＋パールニッケル Brown+Pear Nickel	12/15/18mm	US0100017
S6214B-PC	ABS＋亜鉛合金 ABS&Zinc Alloy	Φ26mm	茶＋パールクローム Brown+Pear Chrome	12/15/18mm	US0100018
S6214B-CH	ABS＋亜鉛合金 ABS&Zinc Alloy	Φ26mm	茶＋クローム Brown+Chrome	12/15/18mm	US0100019

S6214-2

スクエアプッシュロック・スタンダード　Square Push Lock

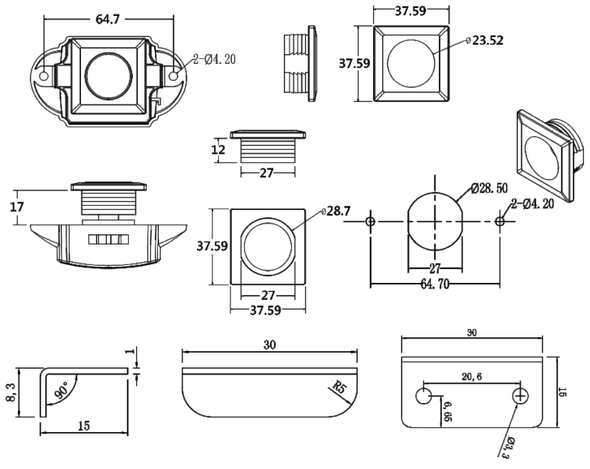

メーカー品番 Item NO.	材質 Material	開口サイズ Cut Out	色 Color	対応板厚 Board Thickness	U's 品番
S6214-2	ABS＋亜鉛合金 ABS&Zinc Alloy	28.5X27mm	茶＋クローム Brown+White+Chrome	16/12mm (4mm Gaske)	US0100020 US0100021

S6209

スクエアパネルプッシュロック・スタンダード　Square Push Button Lock

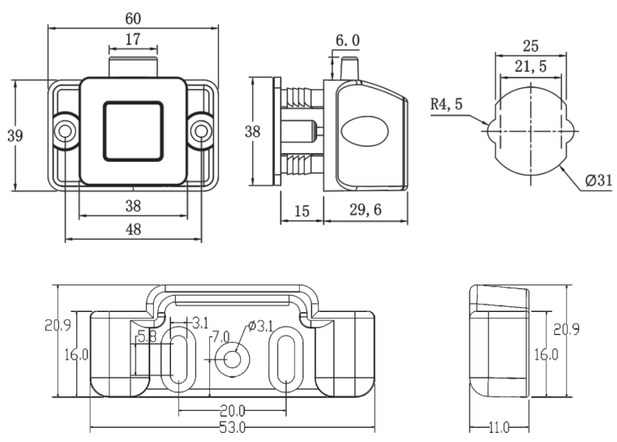

メーカー品番 Item NO.	材質 Material	開口サイズ Cut Out	色 Color	対応板厚 Board Thickness	U's 品番
SS6209	ABS＋亜鉛合金 Zinc Alloy	31mm	黒 BK/CH/SN	15mm	US0100022 US0100023 US0100024

TP005

プッシュロック・スタンダード　Large Push Lock

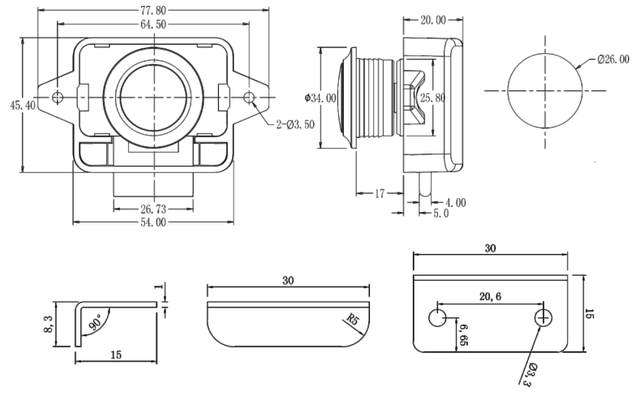

メーカー品番 Item NO.	材質 Material	開口サイズ Cut Out	色 Color	対応板厚 Board Thickness	U's 品番
TP005-B	ABS＋亜鉛合金 Zinc Alloy&ABS	Φ26mm	茶 Brown	18mm	US0100025
TP005-WN	ABS＋亜鉛合金 Zinc Alloy&ABS	Φ26mm	白＋ニッケル White&Nickel	18mm	US0100026
TP005-PN	ABS＋亜鉛合金 Zinc Alloy&ABS	Φ26mm	パールニッケル Pearl Nickel	18mm	US0100027

5200

プッシュロック・ミニ　Mini Push Lock

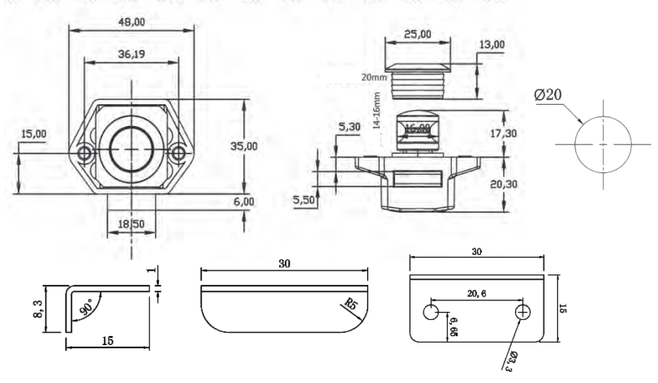

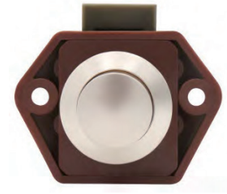

メーカー品番 Item NO.	材質 Material	開口サイズ Cut Out	色 Color	対応板厚 Board Thickness	U's 品番
5200B-PN	ABS＋亜鉛合金 ABS&Zinc Alloy	Φ20mm	パールニッケル Brown+Pear Nickel	18mm	US0100028
5200W-PN	ABS＋亜鉛合金 ABS&Zinc Alloy	Φ20mm	パールニッケル White+Pear Nickel	18mm	US0100029
5200B-CH	ABS＋亜鉛合金 ABS&Zinc Alloy	Φ20mm	パールニッケル Brown+Chrome	18mm	US0100030

P06 プッシュキャビネットロック Pushing Type Cabinet Lock

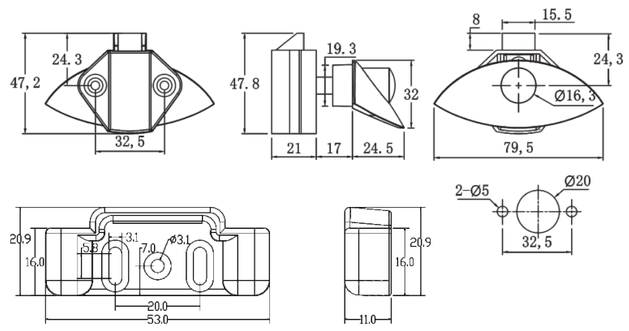

メーカー品番 Item NO.	材質 Material	開口サイズ Cut Out	色 Color	対応板厚 Board Thickness	U's 品番
P06	亜鉛合金＋ナイロン Zinc Alloy&Nylon	Φ20mm	クローム Chrome+Satin Nicke+Gun Black	14~17mm	US0100031 US0100032 US0100033

P07 プッシュキャビネットロック Pushing Type Cabinet Lock

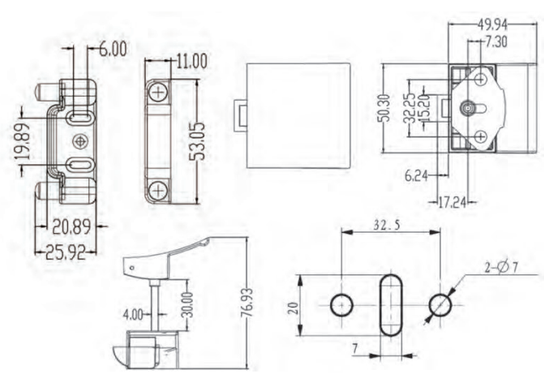

メーカー品番 Item NO.	材質 Material	開口サイズ Cut Out	色 Color	対応板厚 Board Thickness	U's 品番
P07-CH	亜鉛合金＋ナイロン Zinc Alloy&Nylon	Φ7mm	クローム Chrome	14~16mm	US0100034 US0100035

引出しキャビネットロック・ミニ Small Pulling Type Cabinet Lock P09

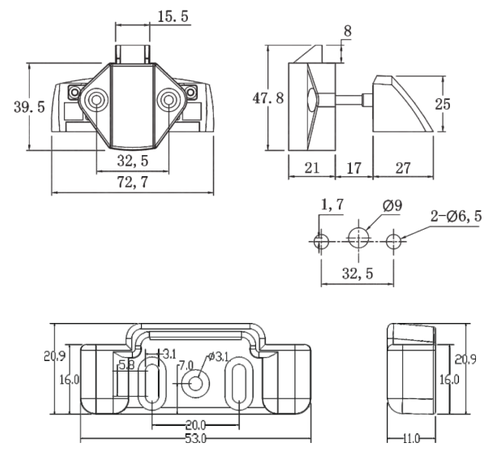

メーカー品番 Item NO.	材質 Material	開口サイズ Cut Out	色 Color	対応板厚 Board Thickness	U's 品番
P09	亜鉛合金＋ナイロン Zinc Alloy&Nylon	Φ9mm	クローム Chrome/Satin Nicke/Gun Black	14~17mm	US0100036 US0100037 US0100038

ポップノブラッチ Pop-Knob Latches S6219

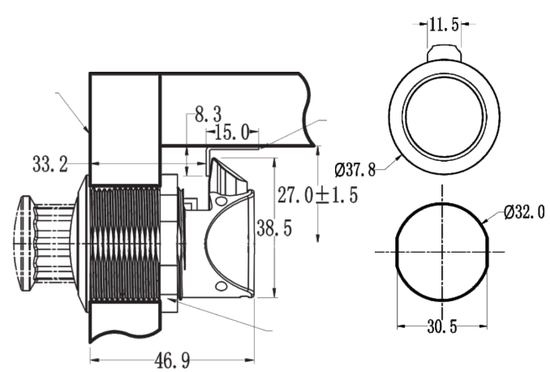

メーカー品番 Item NO.	材質 Material	開口サイズ Cut Out	色 Color	U's 品番
S6219	ABS ABS	Φ32*30.5mm	クローム Chrome+Black	US0100039 US0100040

S6220 ポイントラッチ／丸型 Point Latches

S6220R

S6220S

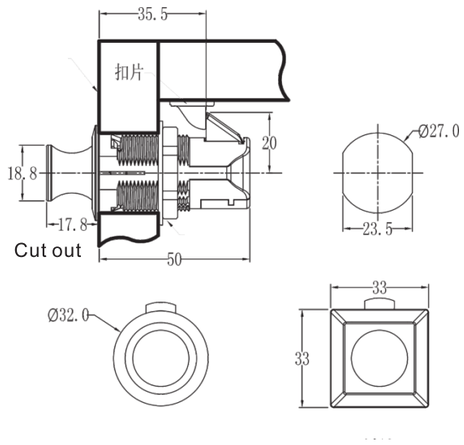

メーカー品番 Item NO.	材質 Material	開口サイズ Cut Out	色 Color	対応板厚 Board Thickness	U's 品番
S6220	亜鉛合金＋ABS Zinc Alloy+ABS	Φ27X23.5.mm	クローム Black+Chrome	5~25mm(0.16-1")	US0100041 US0100042

5100 プッシュラッチ Zinc Alloy Push Latch

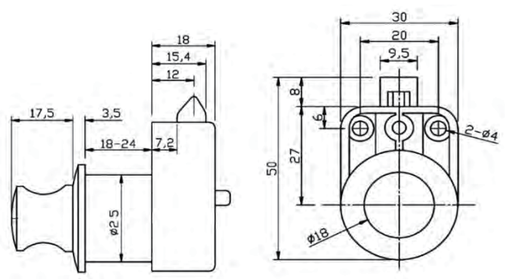

メーカー品番 Item NO.	材質 Material	開口サイズ Cut Out	色 Color	対応板厚 Board Thickness	U's 品番
5100-CH	亜鉛合金＋ABS Zinc Alloy&ABS	Φ25mm	クローム Chrome	18~24mm	US0100043
5100-PN	亜鉛合金＋ABS Zinc Alloy&ABS	Φ25mm	パールニッケル Pear nickel	18~24mm	US0100044

ハンドルロック Small Camber Push Lock P08-128

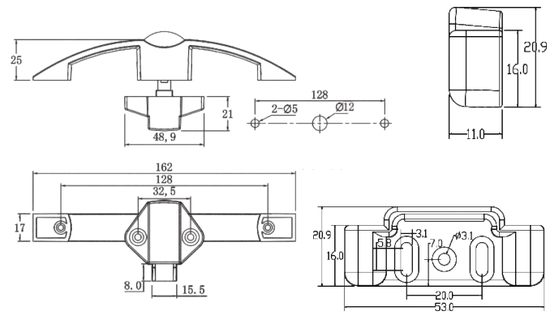

メーカー品番 Item NO.	材質 Material	開口サイズ Cut Out	色 Color	対応板厚 Board Thickness	U's 品番
P08-128-CH	亜鉛合金＋ナイロン Zinc Alloy&Nylon	Φ12mm	クローム Chrome	14~16mm	US0100045
P08-128-PN	亜鉛合金＋ナイロン Zinc Alloy&Nylon	Φ12mm	パールニッケル Pearl Nickel	14~16mm	US0100046
P08-128-SN	亜鉛合金＋ナイロン Zinc Alloy&Nylon	Φ12mm	ブラッシュドニッケル Nickel Brush	14~16mm	US0100047

ハンドルロック／ロング Large Camber Push Lock P08-160

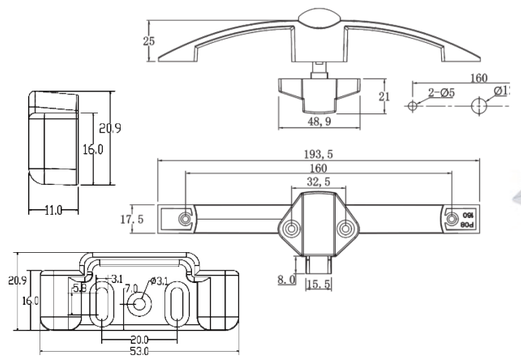

メーカー品番 Item NO.	材質 Material	開口サイズ Cut Out	色 Color	対応板厚 Board Thickness	U's 品番
P08-160-CH	亜鉛合金＋ナイロン Zinc Alloy&Nylon	Φ12mm	クローム Chrome	14~16mm	US0100048
P08-160-PN	亜鉛合金＋ナイロン Zinc Alloy&Nylon	Φ12mm	パールニッケル Pearl Nickel	14~16mm	US0100049
P08-160-SN	亜鉛合金＋ナイロン Zinc Alloy&Nylon	Φ12mm	クローム Nickel Brush	14~16mm	US0100050

S6231 引出しハンドルラッチ Pull Handle Lift Latch

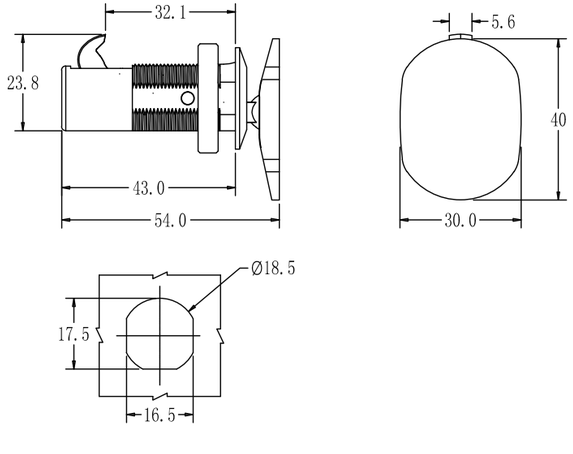

Cut hole:18.5mm
Board thickness:1-20mm

メーカー品番 Item NO.	材質 Material	開口サイズ Cut Out	色 Color	対応板厚 Board Thickness	U's 品番
S6231	亜鉛合金＋ABS Zinc Alloy&ABS	Φ18.5mm	クローム Chrome	1~20mm	US0100051

5100-2 プッシュラッチ Keyless Push Button Lock

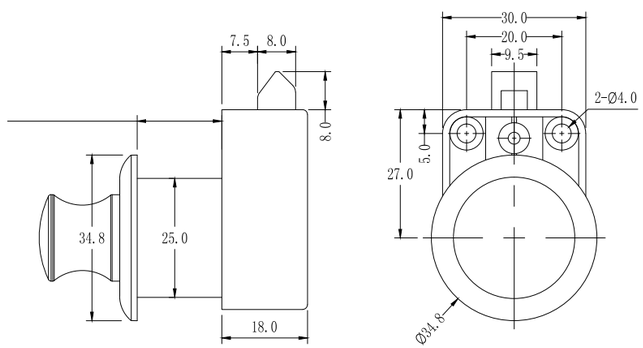

Cut hole:25mm Board thickness:18-24mm

メーカー品番 Item NO.	材質 Material	開口サイズ Cut Out	色 Color	対応板厚 Board Thickness	U's 品番
5100-2	亜鉛合金＋ABS Zinc Alloy&ABS	Φ25mm	クローム Chrome	18~24mm	US0100052 US0100053

横長プッシュロック Rectangle button Handle Push lock SS6209-1

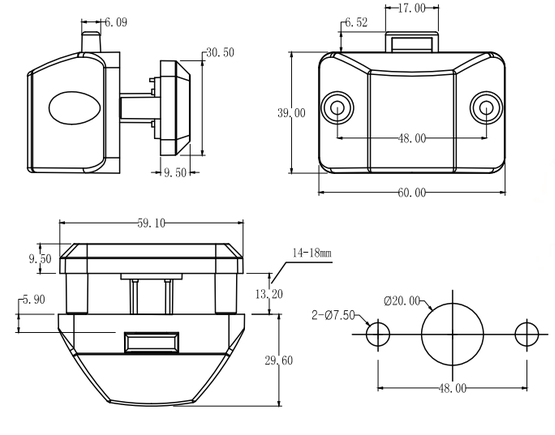

Cut hole:20mm
Board thickness:14-18mm

メーカー品番 Item NO.	材質 Material	開口サイズ Cut Out	色 Color	対応板厚 Board Thickness	U's 品番
SS6209-1	亜鉛合金＋ABS Zinc Alloy&ABS	Φ20mm	クローム Chrome	14~18mm	US0100054

キャビネットドアヒンジ Cabinet door hinge S6239

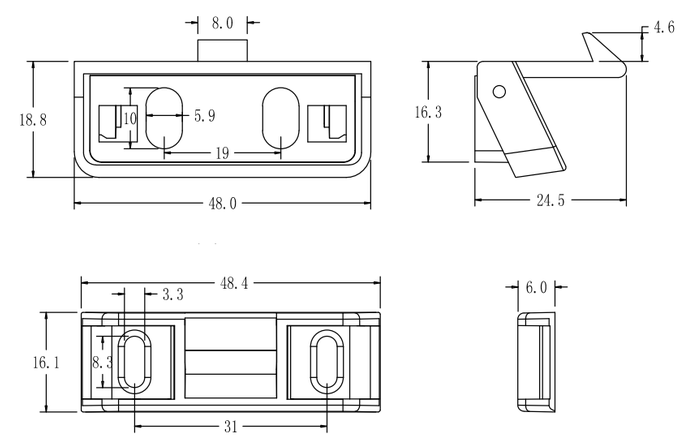

Cut hole:31mm

メーカー品番 Item NO.	材質 Material	開口サイズ Cut Out	色 Color	対応板厚 Board Thickness	U's 品番
SS6239	亜鉛合金＋ABS Zinc Alloy&ABS	Φ31mm	クローム Chrome	/	US0100055

S6224　三日月ハンドル　Hidden cabinet Lock

SS6224

SS6208

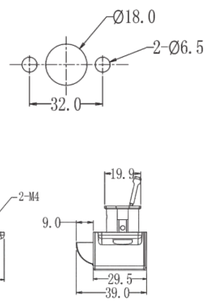

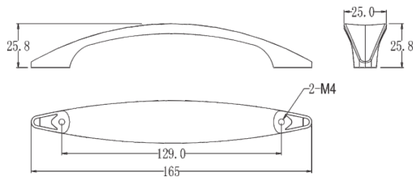

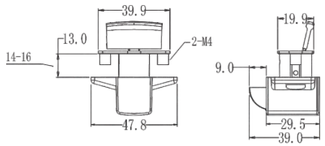

メーカー品番 Item NO.	材質 Material	開口サイズ Cut Out	色 Color	対応板厚 Board Thickness	U's 品番
S6224	亜鉛合金＋ABS Zinc alloy	128mm	クローム Chrome/nickel brushed/pearl nickel	14~16mm	US0100056 US0100057 US0100058
S6208	亜鉛合金＋ABS Zinc alloy+ABS	Φ19mm	パールニッケル Chrome+Grey	14~16mm	US0100059

S6238　ブリッジハンドル　Hidden cabinet Lock

S6238

S6222

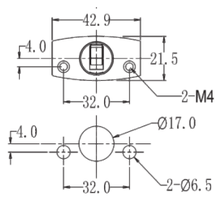

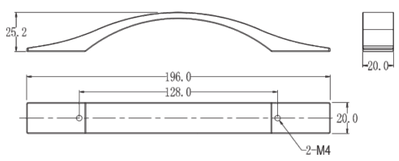

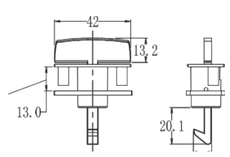

メーカー品番 Item NO.	材質 Material	開口サイズ Cut Out	色 Color	対応板厚 Board Thickness	U's 品番
S6238	亜鉛合金 Zinc Alloy	128mm	ブラッシュドニッケル Chrome/nickel brush/pearl nickel	14~16mm	US0100060 US0100061 US0100062
S6222	亜鉛合金＋ABS Zinc Alloy&Nylon	Φ17mm	クローム＋茶 Chrome+Brown	14~16mm	US0100063

S6217　ハンドルプッシュロック　Handle Push Lock

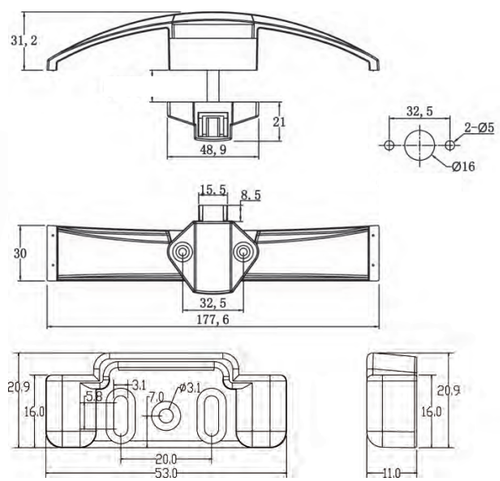

メーカー品番 Item NO.	材質 Material	開口サイズ Cut Out	色 Color	対応板厚 Board Thickness	U's 品番
S6217	亜鉛合金＋ABS Zinc Alloy+ABS	16mm	クローム Chrome	17mm	US0100064

ZT116　プッシュロック　Push Lock

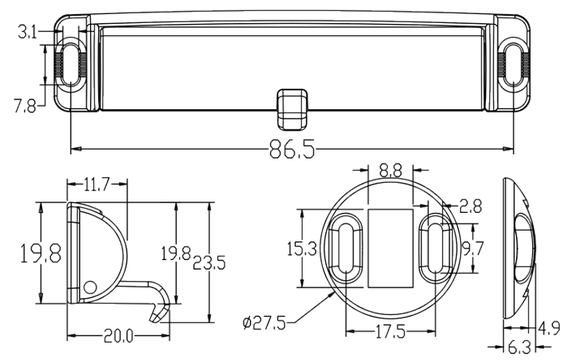

メーカー品番 Item NO.	材質 Material	開口サイズ Cut Out	対応板厚 Board Thickness	U's 品番
ZT116	亜鉛合金＋ABS Zinc Alloy	86.5mm	10~20mm	US0100065

ブッシュカムロック　Push cam lock　JF750

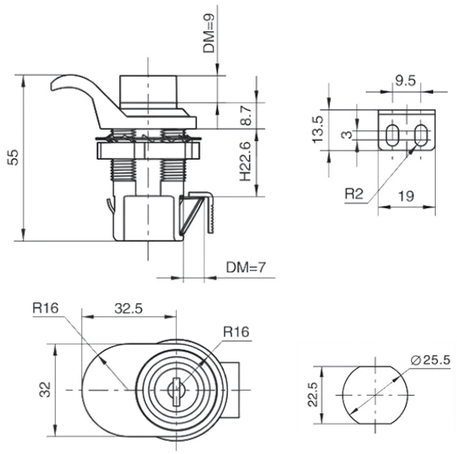

メーカー品番 Item NO.	材質 Material	色 Color	開口サイズ Cut Out	対応板厚 Board Thickness	U's 品番
JF750	PA6	黒 Black	22.5x25.5mm	1~10mm	US0100066

ソフトクロージングヒンジ　Soft Close Cabinet Hinge　JF-01

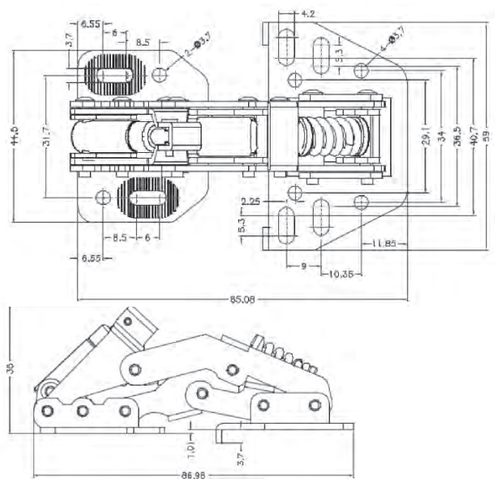

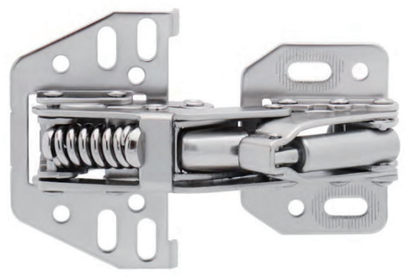

メーカー品番 Item NO.	材質 Material	開口サイズ Cut Out	対応板厚 Board Thickness	色 Color	U's 品番
JF-01	冷延鋼板 Cold-rolled steel	No Drilling	8~20mm	ニッケル Nickel	US0100067

G05　ローラーキャッチ　Double Roller Catch

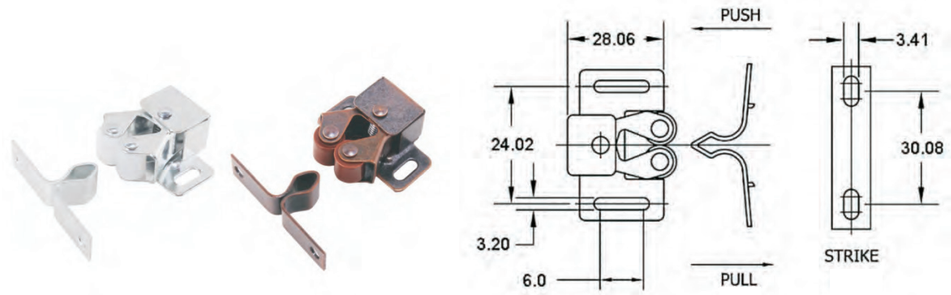

メーカー品番 Item NO.	材質 Material	開口サイズ Cut Out	対応板厚 Board Thickness	色 Color	U's 品番
G05	炭素鋼＋ABS Carbon steel/ABS	No Drilling	8~20mm	亜鉛 Zinc/Copper	US0100068 US0100069

S6218　キャビネットドアヒンジ　Cabinet Door Hinge

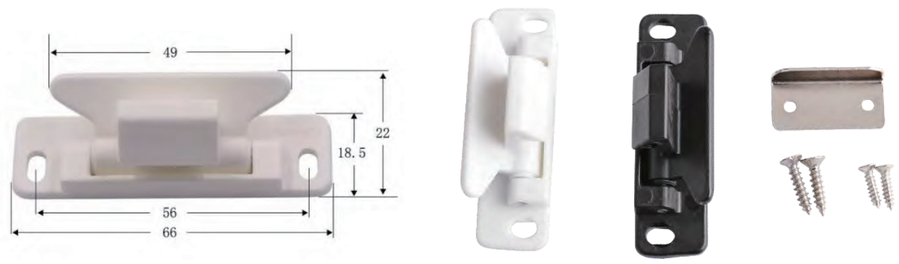

メーカー品番 Item NO.	材質 Material	色 Color	開口サイズ Cut Out	U's 品番
S6218	ナイロン	黒/白/茶 Black/White/Brown	56mm	US0100070 US0100071 US0100072

ファニチャーコーナージョイント Furniture Coner Joint　G06

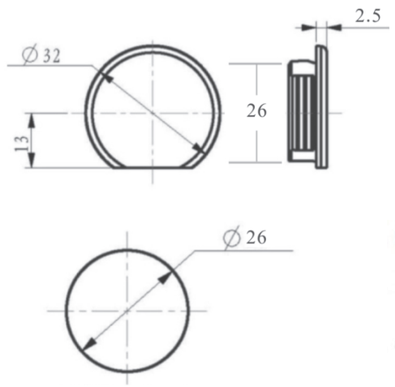

メーカー品番 Item NO.	材質 Material	開口サイズ Cut Out	対応板厚 Board Thickness	U's 品番
G06	ナイロン PP	26mm	12~20mm	US0100073

コーナーブロック Triangle Angle Code　G07

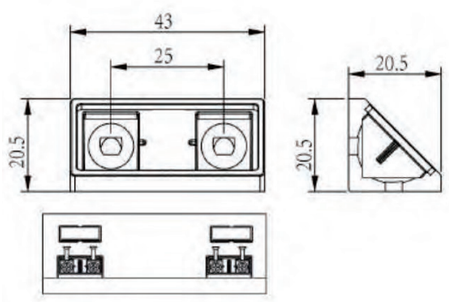

メーカー品番 Item NO.	材質 Material	開口サイズ Cut Out	対応板厚 Board Thickness	色 Color	U's 品番
G07	ナイロン PP	＼	12~20mm	ライトブラウン/コーヒーブラウン/黒/白/レッドブラウン Brown/brown/black/white/reddish brown	US010074 US010075 US010076 US010077 US010078

P13　引出しハンドルロック Pull Handle Lift Latch

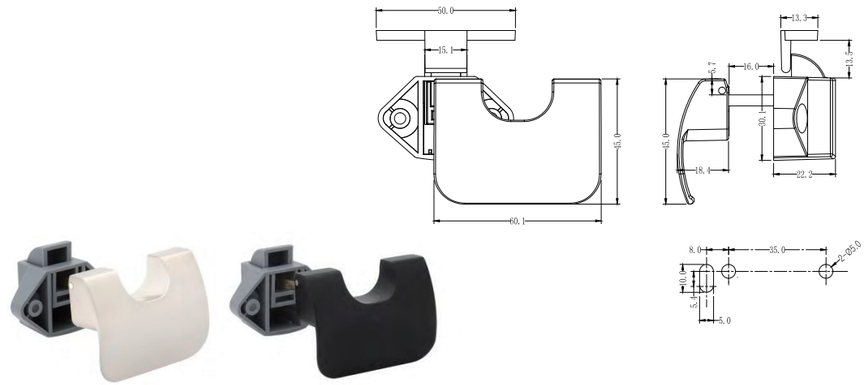

メーカー品番 Item NO.	材質 Material	開口サイズ Cut Out	色 Color	対応板厚 Board Thickness	U's 品番
P13	亜鉛合金＋ABS Zinc Alloy&ABS	/	白/黒 white/Black	12~18mm	US0100079 US0100080

P15　引出しハンドルロック Pull Handle Lift Latch

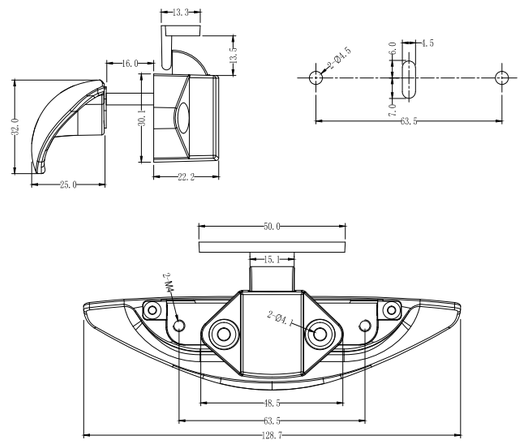

メーカー品番 Item NO.	材質 Material	開口サイズ Cut Out	色 Color	対応板厚 Board Thickness	U's 品番
P15	亜鉛合金＋ABS Zinc Alloy&ABS	/	クローム/黒 Chome/Black	12~18mm	US0100081 US0100082

コートフック RV Coat Hook　S6233

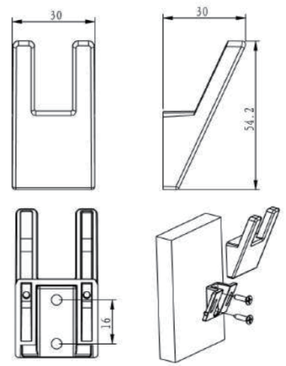

メーカー品番 Item NO.	材質 Material	サイズ Size	色 Color	U's 品番
S6233	ABS ABS	30X30X54.2mm	クローム Chome	US0100083

耐震用タッチラッチ Push to Open Cabinet Catch　S 6235

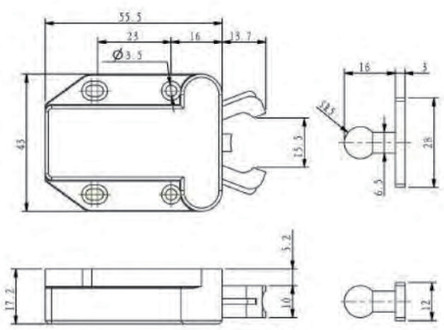

メーカー品番 Item NO.	材質 Material	サイズ Size	対応板厚 Board Thickness	色 Color	U's 品番
S6235	プラスチック	55.5X43mm	12~20mm	黒 Black	US0100084

ZT117-338　エントランスドアハンドル Outdoor Stainess Steel Entry Handles

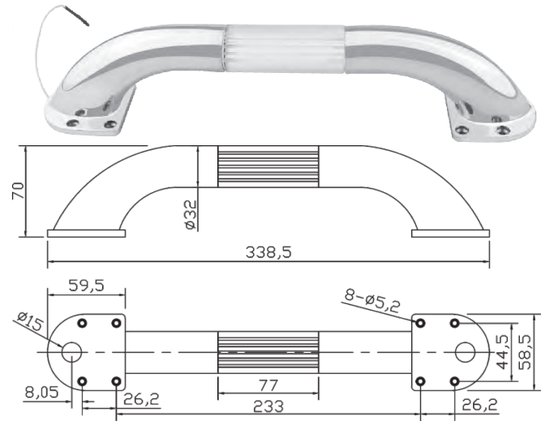

メーカー品番 Item NO.	材質 Material	開口サイズ Cut Out	U's 品番
ZT117-338	ステンレス304 Stainless steel 304	354.5mm	US0100085

ZT117-460　エントランスドアハンドル Outdoor Stainess Steel Entry Handles

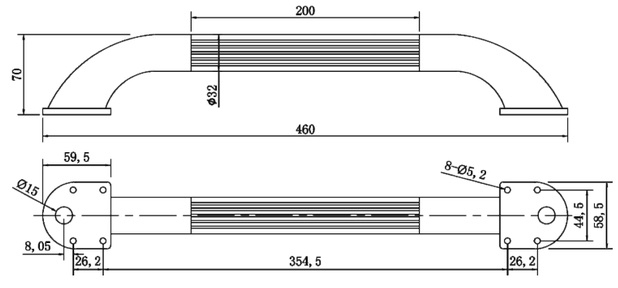

メーカー品番 Item NO.	材質 Material	開口サイズ Cut Out	U's 品番
ZT117-460	ステンレス304 Stainless steel 304	233mm	US0100086

エントランスドアハンドル Door Entry Handles　S6210

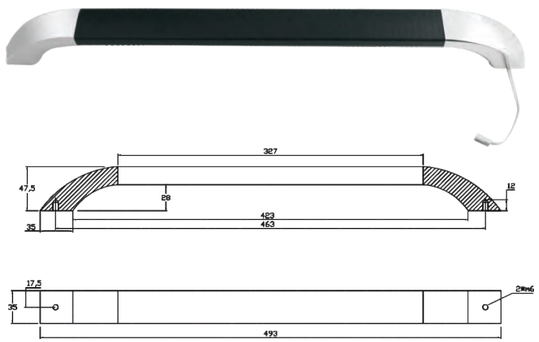

メーカー品番 Item NO.	材質 Material	開口サイズ Cut Out	U's 品番
S6210	亜鉛合金 Zinc Alloy+Aluminum+Leather	463mm	US0100087

キャビネット引出しハンドル Cabinet Door Drawer Handle　S6213

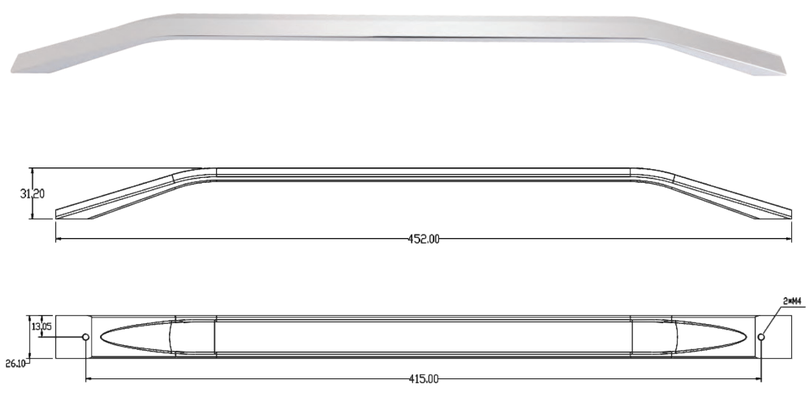

メーカー品番 Item NO.	材質 Material	開口サイズ Cut Out	色 Color	U's 品番
S6213	亜鉛合金 Zinc Alloy	415mm	クローム Chrome	US0100088

S6211　キャビネット引出しハンドル Cabinet Door Drawer Handle

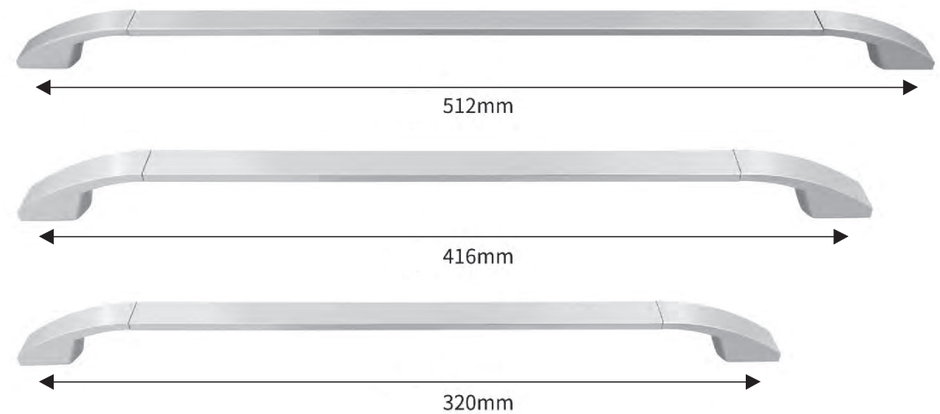

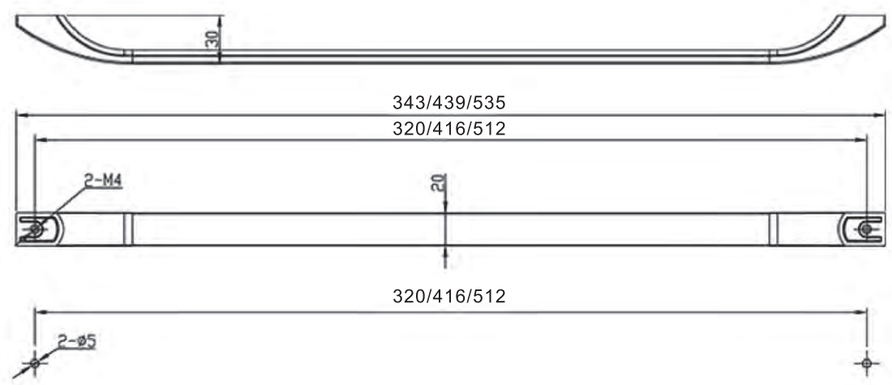

メーカー品番 Item NO.	材質 Material	色 Color	Hole To Hole	対応板厚 Board Thickness	U's 品番
S6211-535	亜鉛合金＋アルミ合金 Zinc Alloy+Aluminum Alloy	クローム Chrome	512mm	12~18mm	US0100089
S6211-439	亜鉛合金＋アルミ合金 Zinc Alloy+Aluminum Alloy	クローム Chrome	416mm	12~18mm	US0100090
S6211-343	亜鉛合金＋アルミ合金 Zinc Alloy+Aluminum Alloy	クローム Chrome	320mm	12~18mm	US0100091

スライドヒンジ　Stainess steel Cup-on Hydraulic Hingle

6109A/　6108A/　6107A

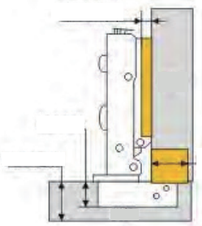

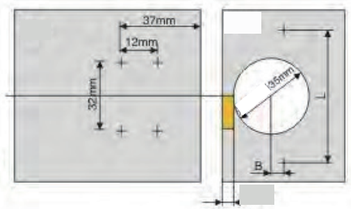

Concealed Hydraulic Hinge、Clip on
Fitting with self-closing
Main Material:304、201 Stainless steel
Finish:Electrolysis
Opening angle:105°
Dia.of hinge cup:35mm
Depth of hinge cup:11.5mm
Door thickness:14-21mm
Packing:100pcs/CTN or 200pcs/CTN

6109A　US0100092

6108A　US0100093

6107A　US0100094

スライドヒンジ　Hydraulic hingle

FU209/　FU208/　FJ207

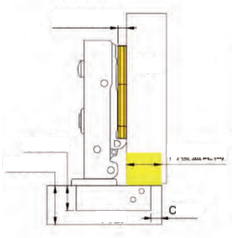

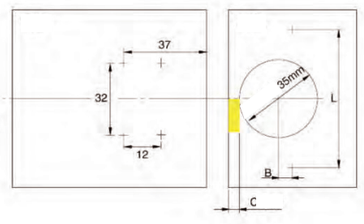

Hydraulic hinge
Opening angle:105°
Depth of hinge cup:9.5mm
Dia.of hinge cup:35mm
Door thickness:14-21mm
Main material:SS201
Finish:Electrolysis
Packing:100 or 200 PCS/CTN

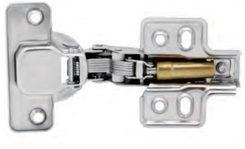

FU209　US0100095

FU208　US0100096

FJ207　US0100097

5200用受けプレート　5200 Modified Plastic Striking Plate

材質：変性プラスチック
色：ブラウン、ホワイト、グレー
特性：耐衝撃性、割れにくい

U's 品番　US010098

P08用受けプレート　P08 Plastic Spring Striking Plate

材質：プラスチック
色：グレー
ドアが閉まると内蔵スプリングが働き、運転中にキャビネットを緩衝作用します

U's 品番　US010099

メタル受けプレート　S6237 Metal Striking Plate

材質：亜鉛合金
色：ニッケル
特性：耐衝撃性、高耐久性

U's 品番　US010100

プッシュロック用スペーサー　S6214 3mm/4mm ABS Gasket

材質：プラスチック
色：茶
対応品番：S6214、S6215、S6214-2
ドア厚の調整に使用します

U's 品番　US010101

プッシュロック用スペーサー　S6209 3mm ABS Gasket

材質：ABS
色：茶
対応品番：S6209
ドア厚の調整に使用します

U's 品番　US010102

ベンチレーショングリル　RV dent vent /Ventilation Grill

JF001

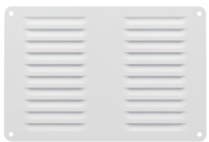

JF002

JF003

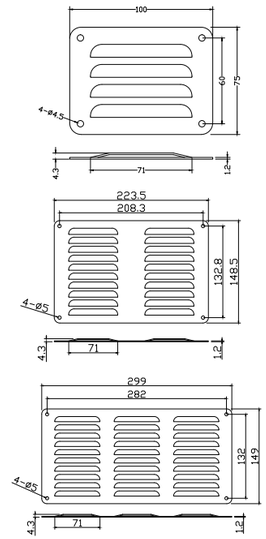

メーカー品番 Item NO.	材質 Material	開口サイズ Cut Out	色 Color	Board Thickness	U's 品番
JF001	亜鉛合金 Aluminium	/	クローム Black	/	US0100103 US0100104 US0100105

S6209-2　横長プッシュロック　Push lock with camber button

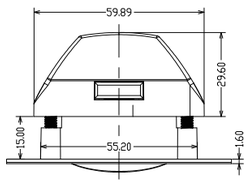

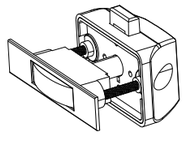

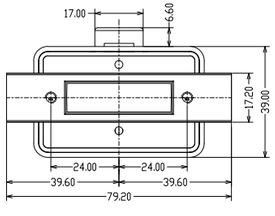

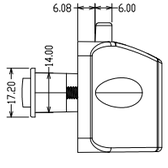

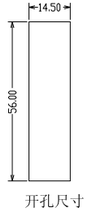

开孔尺寸

メーカー品番 Item NO.	材質 Material	開口サイズ Cut Out	色 Color	Board Thickness	U's 品番
S6209-2	亜鉛合金＋ABS Zinc Alloy&ABS	56x14.5mm	ブラッシュドニッケル Nickel Brush	15~18mm	US0100106

ステンレスドアホルダー　Truck Door Holder　S6252

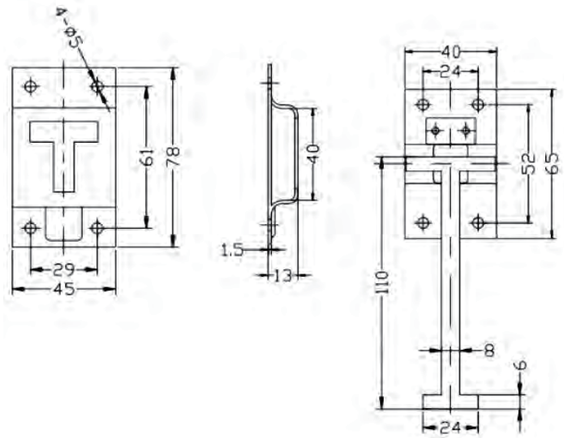

メーカー品番 Item NO.	材質 Material	開口サイズ Cut Out	色 Color	Board Thickness	U's 品番
S6252	ステンレス304＋ABS SS304&ABS	/	黒 SS+Black	/	US0100107

ガス用品関連

Gas Burner

GR-923 ガスレンジ付シンク
US020001

Size: 625*420*124.8mm
Power：2*1.35KW
Thick: 0.8mm

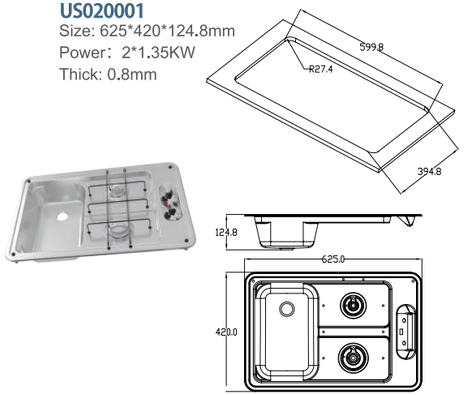

GR-600R/L 蓋付ワンバーナー付シンク（右）（左）
US020002 US020003

Size: 525*425*150mm
Power：1*1.35KW
Thick: 0.8mm

GR-902S 蓋付ワンバーナー付シンク（左）
US020004

Size: 530*325*(130+55)mm
Power：1*1.8KW
Thick: 0.8mm

GR-903 蓋付ワンバーナー付シンク（右）
US020005

Size: 536*318*146/120mm
Power：1*1.8KW
Bowl:225*225*100mm
Thick: 0.8mm

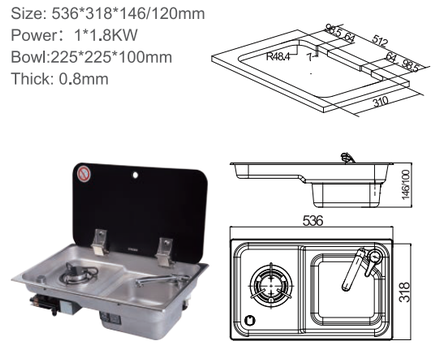

GR-GJ01 LPGタンクホルダー
US020056

Size:221*50.0*59.7mm

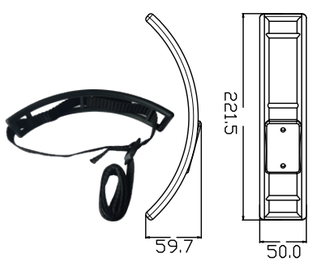

GR-904R/L 蓋付ツーバーナー付シンク（右）（左）
US020006 US020007

Size: 775*365*150/120mm
Power：2*1.8KW
Bowl:340*240*100mm
Thick: 0.8mm

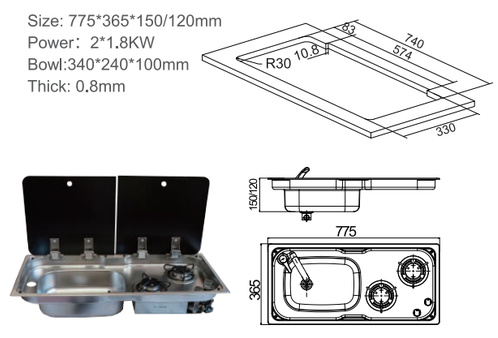

ガス用品関連

Gas Burner

GR-R01 蓋付ワンバーナー
US020008

Size: 340*340*80mm
Power：1*1.8KW
Thick:0.8mm

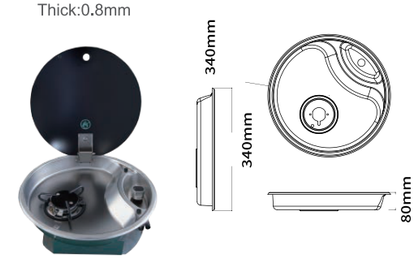

GR-B001 ガスクッカー
US020009

Size: 290*325*70mm
Power：1*1.8KW

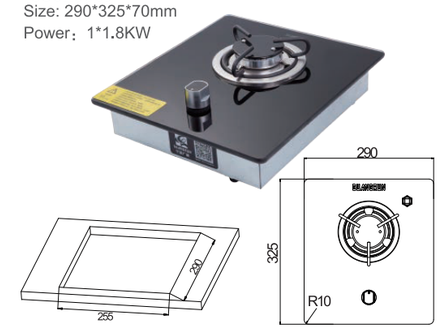

GR-B213B ワンバーナー付シンク
US020010

Size: 580*345/365*130mm
Power：1*800W
Bowl:ф260*130mm

GR-B215 ツーバーナー付シンク
US020011

Size: 730*430*150mm
Power：2*1.8KW
Bowl:ф300*150mm

GR-1001 ワンバーナーガスクッカー
US020012

Size: 510*310*103mm
Power：2.5KW

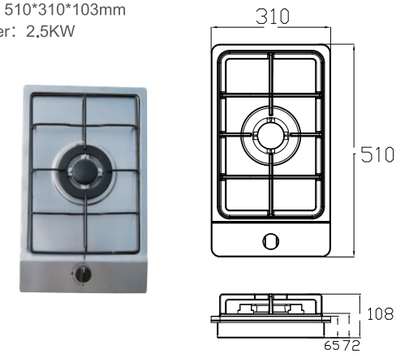

GR-1002 ツーバーナーガスクッカー
US020013

Size: 520*300*103mm
Power：2.5KW+2.3KW

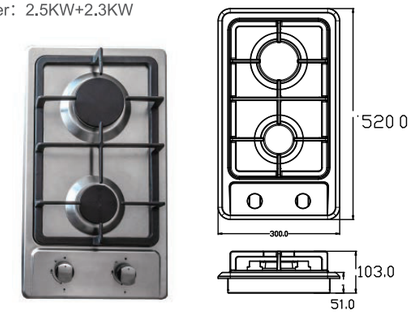

GR-531C 蓋付丸型シンク
US020014

Size: ϕ340*146mm
Bowl: ϕ300*146mm
Thick: 0.8mm

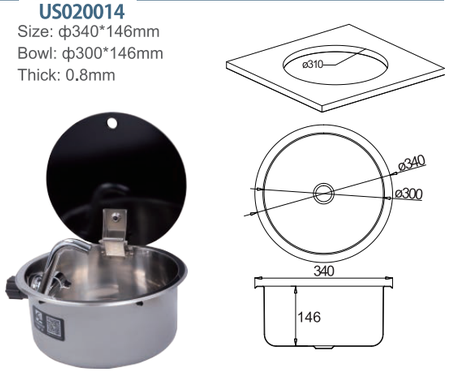

GR-532C 蓋付丸型シンク
US020015

Size: ϕ300*130mm
Bowl: ϕ260*130mm
Thick: 0.8mm

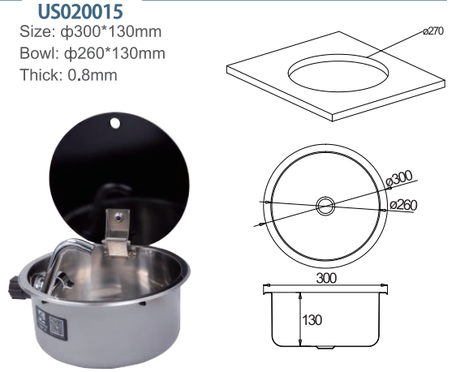

GR-12150B 蓋付ステンレスシンク
US020017

Size: 320*260*150mm
Thick: 0.8mm

GR-566A/B 蓋付ステンレスシンク
US020018 US020019

Size: 380*280*136mm
Thick: 0.8mm

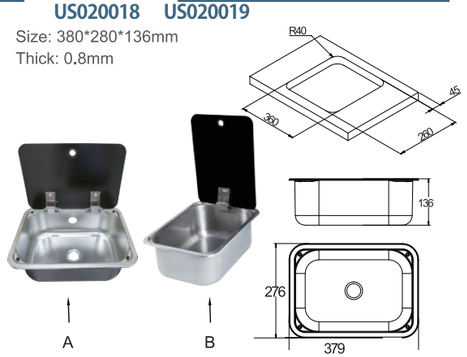

GR-586 蓋付ステンレスシンク
US020016

Size: 420*370*145mm
Thick: 0.8mm

GR-577 ベイスン225
US020020

Size: ϕ265*120mm
Bowl: ϕ225*120mm
Thick: 0.8mm

GR-532A ベイスン260
US020021

Size: ϕ300*130mm
Bowl: ϕ260*130mm
Thick: 0.8mm

GR-560 ベイスン300
US020022

Size: ϕ340*150mm
Bowl: ϕ300*150mm
Thick: 0.8mm

GR-532B 丸型シンク260
US020024

Size: ϕ300*130mm
Bowl: ϕ260*130mm
Thick: 0.8mm

GR-531A/B 丸型シンク300A
US020025 US020026

Size: ϕ340*150mm
Bowl: ϕ300*150mm
Thick: 0.8mm

GR-577B 丸型シンク225
US020023

Size: ϕ265*120mm
Bowl: ϕ225*120mm
Thick: 0.8mm

GR-12150、GR-12100 ステンレスシンク
US020027 US020028

Size: 320*260*150mm/320*260*100mm
Bowl:300*240*150/100
Thick:0.8mm

GR-536B ステンレスシンク
US020029
Size: 316*206*135/106mm
Bowl: 290*180*135/106mm
Thick: 0.8mm

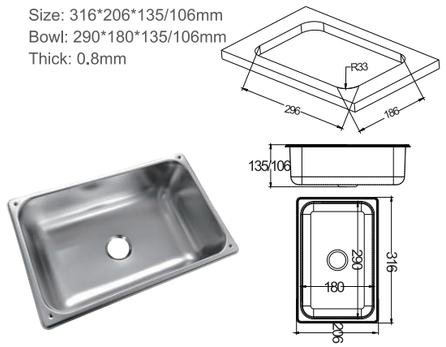

GR-568 ステンレスシンク
US020030
Size: 350*215*130mm
Bowl: 320*180*130mm
Thick: 0.8mm

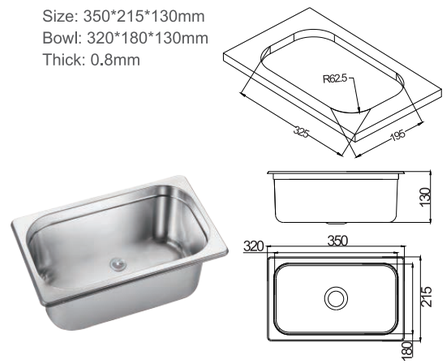

GR-501 ステンレスシンク
US020031
Size: 320*170*150mm
Bowl: 300.2*150.2*150mm
Thick: 0.8mm

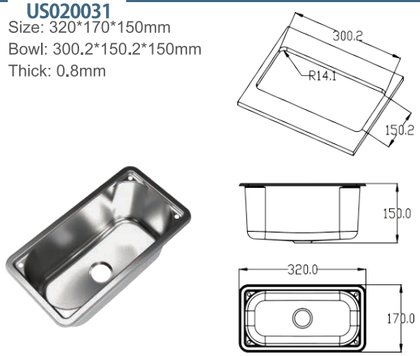

GR-630 ステンレスシンク・ダブル
US020034
Size: 635*385*150mm
Bowl: 330*275*150mm
330*275*150mm
Thick: 1.2mm

GR-550 ステンレスシンク
US020032
Size: 380*380*126mm
Bowl: 336*336*126mm
Thick: 0.8mm

GR-566 ステンレスシンク
US020033
Size: 280*380*136mm
Bowl: 240*340*136mm
Thick: 0.8mm

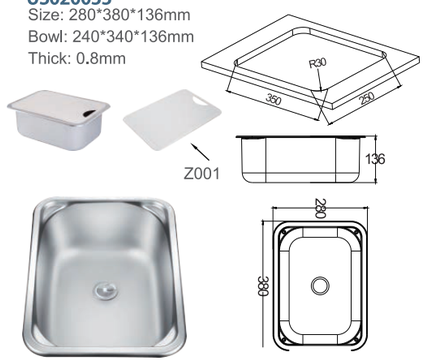

水回り関連
Water Sink

GR-203 レンジフード・ダブル
US020036
Size: 530*315*60mm
Power: 218W
Voltage:12V

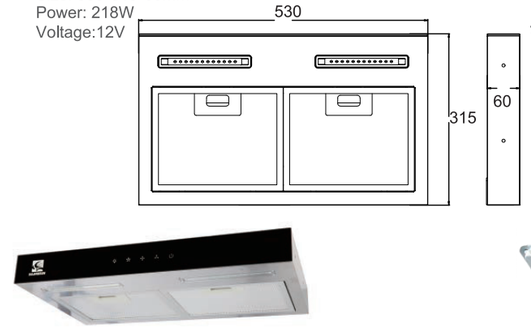

GR-204 レンジフード
US020037
Size: 418*268*60mm
Power: 218W
Voltage:12V

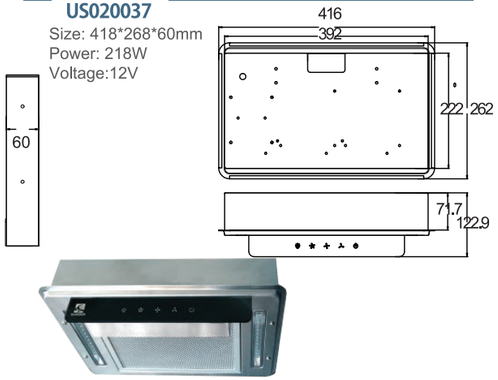

GR-608 ステンレスシンク・ダブル
US020035
Size: 636*379*150/102mm
Bowl: 290*180*102mm
360*320*150mm
Thick: 1.2mm

GR-TP01 アクリルシンク
US020038
Size:287.6*289.5*141.9/127.2mm

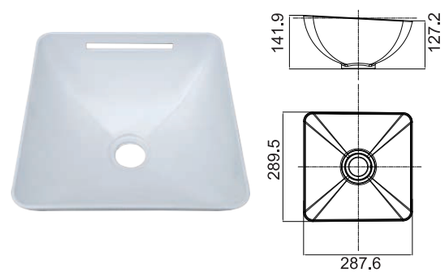

GR-TP02 アクリルシンク・LED付
US020039
Size: 347.7*259.6*140.9/126.1mm
Thick: 5mm

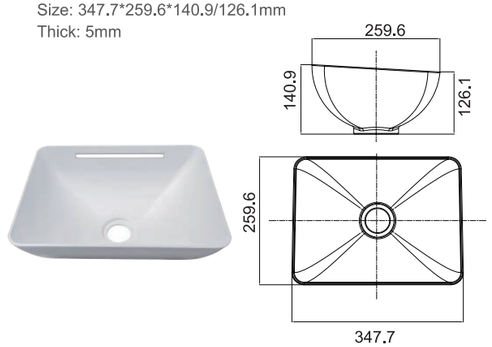

GR-TP04 丸型アクリルシンク
US020040
Size: 399.1*288.9*141.9/127.2mm
Thick: 5mm

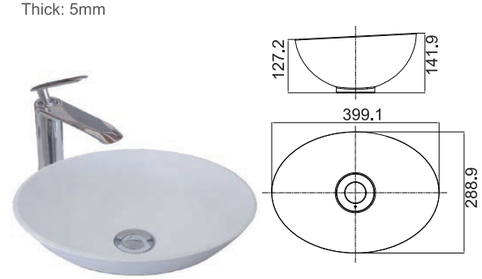

水回り関連/収納用品

Interior / Hardware

GR-TP05 丸型アクリルシンク・小

US020041

Size: 327.6*327.6*119.2/129.1mm

Thick: 5mm

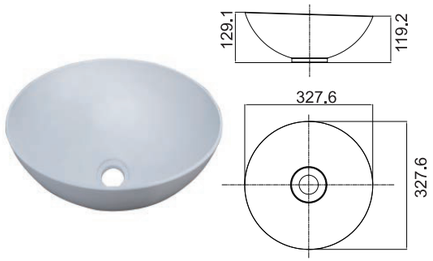

GR-CB01 ウィンドウストレージバッグ

US020042

size：customized

GR-S008A/C 混合栓

US020043 US020044

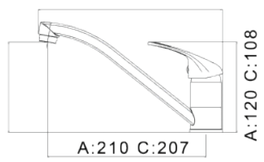

GR-S002B 引出し式混合栓

US020045

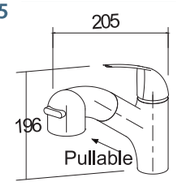

GR-S001 混合栓

US020046

GR-P21 シンク排水栓

US020047

Size: ф39-58mm

水回り関連/内装関連

Interior / Hardware

GR-P81 シンク排水栓

US020048

Size: ф52-70mm

GR-P47 シンク排水栓

US020049

Size: ф52-70mm*38/62mm

GR-ZT501 テーブルレッグ伸縮式

Size:555-780*225/40mm

US020050

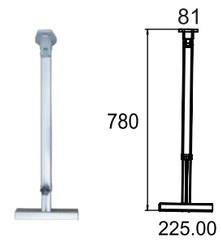

GR-ZT502 テーブルレッグ（元折れ）

Size:720*40mm

US020051

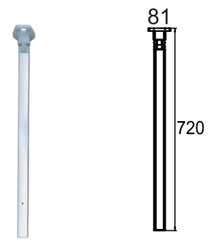

GR-ZT503 テーブルレッグ（中折れ）

Size:740（388+232）*40mm

US020052

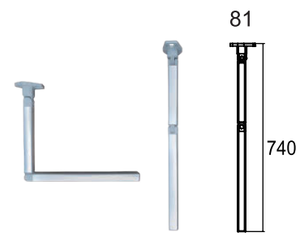

GR-ZT505 テーブルレッグ伸縮式

Size:（652-950）*40mm

US020053

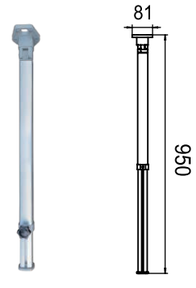

GR-HZ09 テーブルサポートセット

Size:610*30mm

US020054

GR-SZ01 トライアングルブラケット

Size:96*193mm

US020055

GR-523 スクエアシンク
US020057
Size: 420*220*185mm
Bowl: 390*190*185mm
Thick: 0.8mm

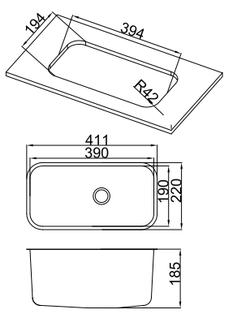

GR-540 スクエアシンク
US020058
Size: 430*370*180mm
Bowl: 400*340*180mm
Thick: 0.8mm

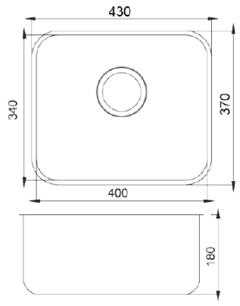

GR-579 スクエアシンク
US020059
Size: 450*400*203mm
Bowl: 400*350*203mm
Thick: 1.0-1.2mm

GR-579R スクエアシンク
US020060
Size: 450*400*203mm
Bowl: 400*350*203mm
Thick: 1.0-1.2mm

GR-580 スクエアシンク
US020061
Size: 530*430*203mm
Bowl: 480*380*203mm
Thick: 1.0-1.2mm

GR-580R スクエアシンク
US020062
Size: 530*430*203mm
Bowl: 480*380*203mm
Thick: 1.0-1.2mm

水回り関連
Interior / Hardware

GR-581 スクエアシンク
US020063
Size: 780*430*230mm
Bowl: 730*380*230mm
Thick: 1.0-1.2mm

GR-581R スクエアシンク
US020064
Size: 780*430*230mm
Bowl: 730*380*230mm
Thick: 1.0-1.2mm

GR-582 スクエアシンク・ダブル
US020065
Size: 600*450*230mm
Bowl: 340*400*230/180*400*152mm
Thick: 1.0-1.2mm

GR-582R スクエアシンク・ダブル
US020066
Size: 600*450*230mm
Bowl: 340*400*230/180*400*152mm
Thick: 1.0-1.2mm

水回り関連

Interior / Hardware

ミニシンク（ステンレス／黒）

GR-1165/B US020067 US020068

Size: 530*325*65mm

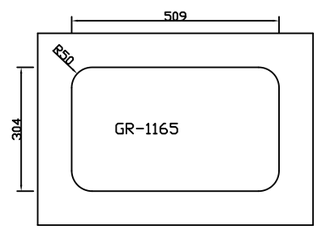

GR-2365/B US020069 US020070

Size: 355*325*65mm

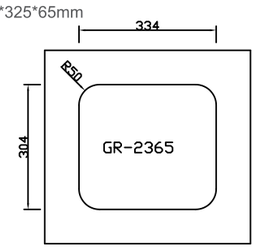

GR-1265/B US020071 US020072

Size: 325*265*65mm

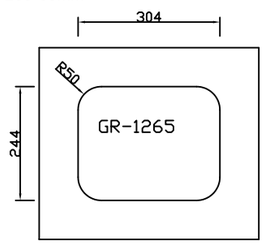

GR-1365/B US020073 US020074

Size: 325*176*65mm

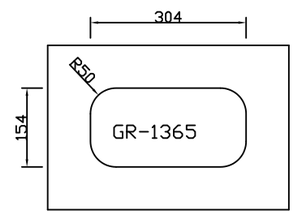

GR-1465/B US020075 US020076

Size: 265*162*65mm

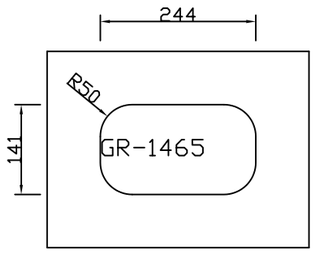

GR-1665/B US020077 US020078

Size: 176*162*65mm

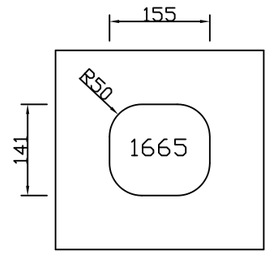

水回り関連/電装関連

Interior / Hardware

水中ポンプ

メーカー品番：SFSB1-012-02	U's 品番：US030005

12LPM／0.8Bar

メーカー品番：SFSB1-018-02	U's 品番：US030006

逆止弁／空運転防止

バッテリースイッチ US030004

Specifications

Model	SFCBS-300-402
Cranking Rating: 30 sec.	900A DC
Intermittent Rating: 5 min.	500A DC
Continuous Rating	300A
DC Terminal Stud, Tin-Plat ed Copper	3/8″-16 (M10)
Torque 120 in-lb (13.56 N·m) Cable Size to Meet Ratings*	4/0 AWG (120 mm^2)
Maximum Voltage Rating	32 Volts DC

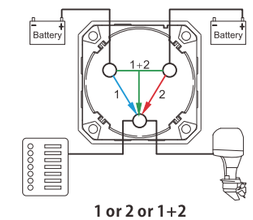

1 or 2 or 1+2

Switch Mounting Options：Surface mounting，Front panel mounting and Rear panel mounting

水回り関連/電装関連

Interior / Hardware

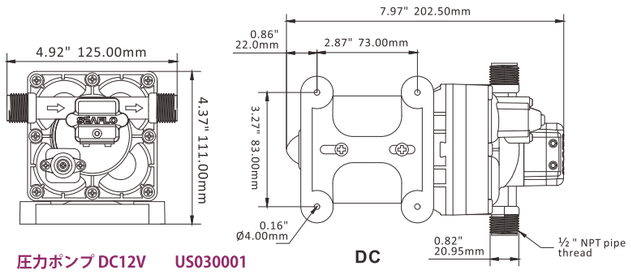

Standard Accessories

51S01

圧力ポンプ DC12V　US030001

Model	Voltage	Control Type	GPM/LPM	PSI/BAR	Max Draw(A)	Valves	Diaphragm	Ports	Wire Connections
SFDP1-030-055-42	12 V	Switch & By pass	3.0/11.3	55/3.8	7.5	EPDM	Santoprene	1/2"-14 MNPT	2-Pin/Leads

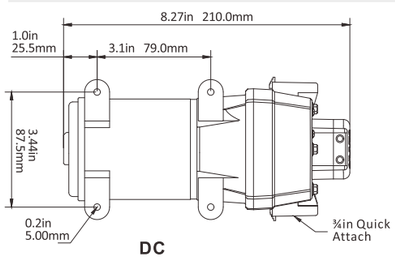

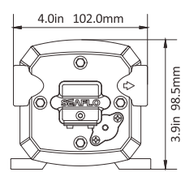

41F004

圧力ポンプ AC115V　US030002　　圧力ポンプ DC12V　US030003

Model	Voltage	Control Type	GPM/LPM	PSI/BAR	Max Draw(A)	Valves	Diaphragm	Ports	Wire Connections
SFDPA1-033-035-41	115 V	Demand & By pass	3.3/12.5	35/2.4	1.2	Viton	Santoprene	Quick Attach	Leads/Plug
SFDP1-033-035-41	12 V	Switch & By pass	3.3/12.5	35/2.4	8.0	EPDM	Santoprene	Quick Attach	2-Pin/Leads

フィッティング・ストレート
US030007

23F005

Size: 5/8" QA x 1/2" MNPT
Fitting Type: MNPT Elbow w/ O-Ring
Material: Black Nylon

フィッティング・エルボ
US030008

23F006

Size: 5/8" QA x 1/2" MNPT
Fitting Type: MNPT Elbow w/ O-Ring
Material: Black Nylon

ホースソケット・ストレート
US030009

51F001

Size: 1/2'' -14 FNPT x 1/2'' Barb
Fitting Type: HSE Barb Straight Fitting
Material: POM &PP

ホースソケット・ストレート
US030010

51F002

Size: 1/2'' -14 FNPT x 3/8'' Barb
Fitting Type: HSE Barb Straight Fitting
Material: POM & PP

ホースソケット・エルボ
US030011

51F003

Size: 1/2'' -14 FNPT x 1/2'' Barb
Fitting Type: HSE Barb Elbow Fitting
Material: POM & PP

ホースソケット・エルボ
US030012

51F005

Size: 1/2" -14FNPT x 3/8" Barb
Fitting Type: HSE Barb Elbow Fitting
Material: POM & PP

外装関連

Exterior/structure

US040001 バックカメラカバー

材質：ABS
色：白
サイズ：取付面134×105-113mm　出幅60mm　開口寸34×34mm

US040002 バックカメラカバー・ワイド

材質：FRP
色：白
サイズ：取付面130×130-158mm　出幅77mm　開口寸65×85-112mm